Art. Nr.:
31682 31683 31684 31685 31686
31687 31688 31689 31691 31692
31693 31694 95357 95359 98641
www.eglo.com

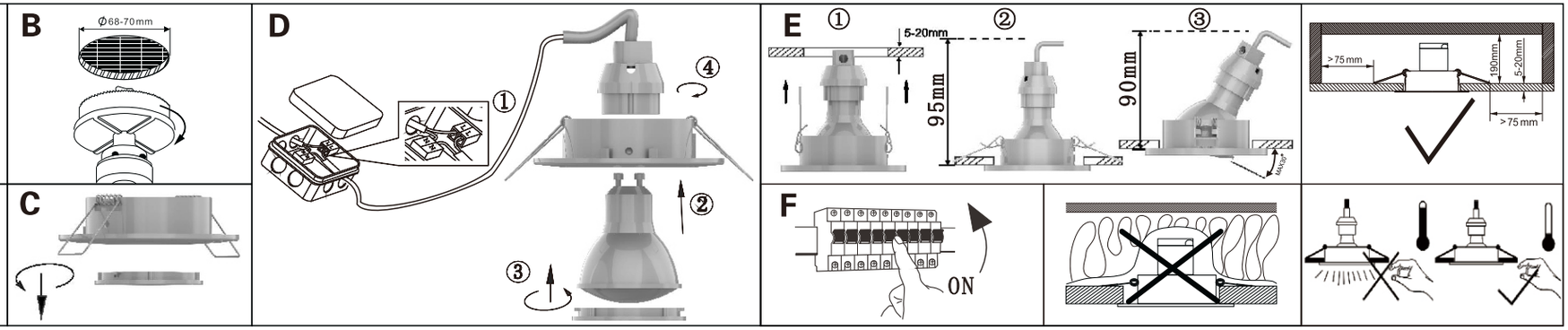


## (EN) Scope of delivery

## GENERAL SAFETY INSTRUCTIONS

### Proper use

The luminaires are intended for private use only and are not suitable for commercial use. They should be used only as described in these operating instructions. Any other use is considered improper use and may result in injury or damage to property. The manufacturer and distributor accept no liability for damage to property or personal injury resulting from improper or incorrect use.

### Intended use

The luminaires are designed to be mounted on the ceiling in dry interiors (not for damp rooms or outdoors). The electrician installing the luminaires must ensure that they are not installed on damp or conductive surfaces.

### Danger to children

Children are unaware of the dangers that can arise when electrical appliances are handled improperly. Please keep this item out of reach of children. Please keep the packaging materials out of reach of children. There is a risk of suffocation, and other hazards!

### Burn warning

Allow the luminaires to cool down before cleaning them. Do not hang any objects from the luminaires. Do not gaze into the LED lamps from a short distance when in use. Do not look at the LED lamps through an optical instrument (e.g. magnifying glass)!

### Electricity hazard

**Care instructions:** Switch the luminaire off before cleaning. Allow the luminaires to cool down before cleaning them. Do not introduce moisture into connection compartments or near current-carrying parts. Cleaning agents can cause staining.
**Alterations:** Do not alter the luminaire or its connecting cable. Improper repairs can create considerable hazards for the user.
**Connecting cable:** The outer flexible cable of this luminaire cannot be replaced. Discard the luminaire if this cable is damaged.
Switching on the luminaire: Do not switch on the luminaire if the luminaire itself or the connecting cable is visibly damaged.
**Changing the light bulb:** Make sure there is no electric current running through the luminaire before changing the light bulb! The luminaire and the light bulb become hot when in use. Allow it to cool down before changing it. Use only the light bulb specified on the luminaire. Do not exceed the maximum power per light bulb. Where applicable, please use only the type of bulb indicated on the luminaire.

⚠ **Warning! Risk of electric shock! Incorrect electrical installation can cause electric shocks.**
Electrical installations of luminaires designed for installation on the mains power supply line must be carried out by a qualified electrician! **Attention! Make sure that the mains power line is not live (switch off the fuse) before you start installing the luminaire. Ensure that the electrical installation and assembly are carried out by a specialist in compliance with the safety regulations.**

⚠ **ATTENTION!** DANGER – Danger of death from electric shock! Do not immerse the luminaire in water.

Pay attention to the safety instructions and symbols explained below in order to avoid damage due to improper installation or use:

Luminaires with this symbol are not dimmable.

**Protection class 2:** Luminaires with this symbol do not require a protective earth conductor for safe operation.

**Downlights:** This symbol indicates that the luminaire is not suitable for being covered with thermal insulation material.

### Installation information

In addition to the parts supplied, you will also need a suitable screwdriver, a drill and a hole saw (68 mm) to assemble the recessed luminaires. Installation may only be carried out by a qualified electrician. The applicable installation guidelines must be observed. Once your luminaires have been successfully installed, you can switch on the fuse of your home installation.

## ASSEMBLY

⚠ **ATTENTION!** Please take care when handling the clips [2] during assembly. The springs on the clips are very strong and can cause injury if you are not careful.

### ℹ Required materials

(not included in the scope of delivery):

- H03VV-2F cable (minimum cross-section 2 × 0.75mm²) in required length or NYM 3x 1.5mm²
- screwless terminals with springs/spring terminals in compliance with EN60998-2-2 for a cross-section of 0.5mm² – 1.5mm², at least 2-pole
- wire ferrules, if necessary
- junction box/distribution box

### Dos and don'ts:

- **Do not install in bathrooms or** similar rooms.
- Do make sure that there is at least 50 mm of space above the back of the luminaire housing and at least 5 cm of space on either side.

1. Before starting the installation, disconnect the circuit from the power supply by switching off the fuse.
2. Check whether the required minimum installation depth of 50 mm is available.
3. Mark the positions of the recessed luminaires.
Saw the holes in the mounting surface with a hole saw or jigsaw (ø 68mm). Pay attention to the space between two recessed luminaires. This must be at least 20cm. Make sure that you do not damage any cables.
Note: The electrical connection must be made in a closed junction box or distribution box.
6. Pass the mains cable (external) through the mounting hole of the junction box or distribution box.
7. Use screwless terminals with springs/spring terminals in compliance with EN60998-2-2 for a cross-section of 0.5mm² – 1.5mm², at least 2-pole.
8. Make sure that you connect each individual wire of the mains cable (external) correctly: live wire = black or brown, neutral wire = blue. The luminaires are not suitable for looping in.
9. If there is a green and yellow wire, it should not be connected. The luminaire is protection class II, so an earthing connection is not necessary.
10. Use a type H03VV-2F cable with a minimum cross-section of 2 × 0.75mm² and wire ferrules or a NYM 3 x 1.5mm² cable. Connect the mains cable with screwless terminals. Remember that you will need a separate terminal for each cable (Figure C, ❺).
11. Carefully push the junction box with the connected mains cable back into the mounting location.
12. Before inserting the recessed luminaires, remove any insulation material in the vicinity.
13. Flip the two clips [2] upwards and guide the recessed luminaire with the connection cable into the mounting opening (figure C, ❻).
14. Position the luminaire at an angle and first insert a clip [2] into the installation opening.
15. Then insert the second clip [2] into the installation opening.
16. Replace the fuse or switch on the circuit breaker in the fuse box (position I).
Your luminaire is now ready for use.

## DISPOSAL

### Packaging disposal

Sort your packaging materials before disposal. The cardboard and boxes belong in the paper recycling container.

### Luminaire disposal

Dispose your device correctly.

(Applicable in the European Union and other European countries with systems for separate collection of recyclable materials)
Old appliances must not be disposed of with household waste! If the old appliance can no longer be used, every consumer is legally obliged to dispose of old appliances separately from household waste, e.g. at a collection point in his or her municipality/borough. If this is possible without destroying the old appliance, also remove the old batteries or rechargeable batteries and lamps before returning the old appliance for disposal and take them to a separate collection point. In the case of permanently installed rechargeable batteries, please indicate that the appliance contains a rechargeable battery when disposing of it. This ensures that old appliances are recycled properly and that negative impacts on the environment are avoided. Electrical appliances are marked with the symbol of a crossed-out wheeled bin, which stands for the separate collection of electrical and electronic appliances.
For information on the correct disposal of the appliance in your country, visit www.eglo.com.

### Declaration of conformity

The manufacturer declares that this product complies with all the requirements of the applicable European and national directives and standards. The manufacturer has the appropriate declarations on file and they can be requested from the customer service department.

## (DE) Lieferumfang

## ALLGEMEINE SICHERHEITSHINWEISE

### Bestimmungsgemäßer Gebrauch

Die Leuchten sind ausschließlich für den Privatgebrauch bestimmt und nicht für den gewerblichen Bereich geeignet. Verwenden Sie die Leuchten nur wie in dieser Bedienungsanleitung beschrieben. Jede andere Verwendung gilt als nicht bestimmungsgemäß und kann zu Sachschaden oder Verletzungen führen. Der Hersteller oder Händler übernimmt keine Haftung für Sach- und Personenschäden, die durch nicht bestimmungsgemäßen oder falschen Gebrauch entstanden sind.

### Verwendungszweck

Die Leuchten sind für eine Deckenmontage in trockenen Innenräumen (nicht für Feuchträume und im Außenbereich) ausgelegt. Die Elektrofachkraft, die die Leuchten installiert, hat darauf zu achten, dass die Leuchten nicht auf feuchtem oder leitendem Untergrund installiert werden.

### Gefahr für Kinder

Kinder erkennen nicht die Gefahren, die bei unsachgemäßem Umgang mit Elektrogeräten entstehen können. Halten Sie Kinder daher von dem Artikel fern. Halten Sie Verpackungsmaterialien von Kindern fern! Es besteht u. a. Erstickungsgefahr!

### Warnung vor Verbrennungen

Lassen Sie die Leuchten abkühlen, bevor Sie sie reinigen. Es dürfen keine Gegenstände an die Leuchten gehängt werden.
Bei Betrieb nicht aus kurzem Abstand in die LED-Leuchtmittel schauen. Die LED-Leuchtmittel nicht mit einem optischen Instrument (z. B. Lupe) betrachten!

### Gefahr durch Elektrizität

**Pflegehinweis:** Leuchte nur im ausgeschalteten Zustand reinigen. Lassen Sie die Leuchten abkühlen, bevor Sie sie reinigen. Keine Feuchtigkeit in Anschlussräumen oder an stromführende Teile bringen. Reinigungsmittel können Fleckenbildung verursachen.
**Veränderungen:** Nehmen Sie keine Veränderung an der Leuchte oder deren Anschlussleitung vor. Durch unsachgemäße Reparaturen können erhebliche Gefahren für den Benutzer entstehen.
**Anschlussleitung:** Die äußere flexible Leitung dieser Leuchte kann nicht getauscht werden. Verschrotten Sie die Leuchte, falls diese Leitung beschädigt ist.
**Inbetriebnahme:** Nehmen Sie die Leuchte nicht in Betrieb, wenn die Leuchte selbst oder deren Anschlussleitung sichtbare Schäden aufweisen.
**Leuchtmittel wechseln:** Vor Leuchtmittelwechsel muss die Leuchte spannungsfrei sein! Leuchte und Leuchtmittel werden im Betrieb heiß. Lassen Sie es vor einem Wechsel abkühlen. Verwenden Sie nur das auf der Leuchte angegebene Leuchtmittel. Die maximale Leistung pro Leuchtmittel darf nicht überschritten werden. Gegebenenfalls muss auch der vorgeschriebene Leuchtmitteltyp beachtet werden.

⚠ **Warnung! Stromschlaggefahr! Fehlerhafte Elektroinstallation kann zu Stromschlägen führen.**
Elektroinstallationen von Leuchten für die Installation an der Netzanschlussleitung sind von einer Elektrofachkraft durchzuführen! **Achtung! Vor Montagebeginn muss Netzanschlussleitung spannungsfrei sein (Sicherung ausgeschaltet). Lassen Sie die Elektroinstallation und Montage nur durch eine Fachkraft unter Einhaltung der Sicherheitsvorschriften durchführen.**

⚠ **ACHTUNG!** GEFAHR - Lebensgefahr durch Stromschlag! Die Leuchte nicht in Wasser tauchen.

Beachten Sie die nachstehend erläuterten Symbole und Sicherheitshinweise, um Schäden durch nicht fachgerechte Montage oder Gebrauch zu vermeiden:

Mit diesem Symbol gekennzeichnete Leuchten sind nicht dimmbar.

**Schutzklasse 2:** für Leuchten mit diesem Symbol zum sicheren Betrieb kein Schutzleiter notwendig.

**Downlights:** Dieses Symbol erläutert, dass die Leuchte nicht geeignet ist um sie mit Wärmedämmmaterial abzudecken.

### Installationshinweis

Für die Montage der Einbauleuchten werden zusätzlich zum mitgelieferten Material noch ein passender Schraubendreher, eine Bohrmaschine und eine Lochsäge (68 mm) benötigt. Die Montage darf nur durch eine Elektrofachkraft erfolgen. Dabei sind die geltenden Installationsvorschriften zu beachten. Nach erfolgreicher Installation der Leuchten können Sie nun wieder die Sicherung Ihrer Hausinstallation einschalten.

## MONTAGE

⚠ **ACHTUNG!** Bitte achten Sie bei der Montage auf die Klammern [2]. Die Federn der Klammern sind sehr stark und können bei Unachtsamkeit zu Verletzungen führen.

### ℹ Benötigtes Material

(nicht im Lieferumfang enthalten):
- Kabel H03VV-2F (Mindestquerschnitt 2× 0,75mm²) in benötigter Länge oder NYM 3x 1,5 mm²
- schraublose Klemmen mit Feder/Federklemmen nach EN60998-2-2 für einen Querschnitt von 0,5–1,5 mm², mindestens 2-polig
- ggf. Aderendhülsen
- Verteilerdose/Abzweigkasten

### So verhalten Sie sich richtig:

- Vermeiden Sie den Einbau in Badezimmern oder ähnlichen Räumen.
- Der Einbaubereich über der Rückseite des Leuchtengehäuses muss mind. 50 mm und der seitliche Abstand mind. 5 cm betragen.

1. Schalten Sie vor Beginn der Installation den Stromkreis durch Ausschalten der Sicherung spannungsfrei.
2. Prüfen Sie, ob die erforderliche Mindesteinbautiefe von 50 mm gegeben ist.
3. Markieren Sie die Positionen der Einbauleuchten.
4. Sägen Sie mit einer Loch- oder Stichsäge (ø 68 mm) die Löcher in die Montagestelle. Beachten Sie dabei den Abstand zwischen zwei Einbauleuchten. Dieser muss mindestens 20 cm betragen. Achten Sie außerdem darauf, dass Sie keine Leitungen beschädigen.
5. Hinweis: Der elektrische Anschluss muss in einem geschlossenen Abzweigkasten oder einer Verteilerdose erfolgen.
6. Führen Sie die Netzleitung (extern) durch die Montageöffnung des Abzweigkastens oder der Verteilerdose.
7. Verwenden Sie schraublose Klemmen mit Federn / Federklemmen nach EN 60998-2-2 für einen Querschnitt von 0,5 mm² – 1,5 mm², mindestens 2-polig.
8. Achten Sie darauf, dass Sie die einzelnen Leiter des Netzanschlusskabels (extern) jeweils richtig anschließen:
stromführende Leiter = schwarz oder braun, Neutralleiter = blau. Die Leuchten sind nicht zum Durchschleifen geeignet.
9. Ein eventuell vorhandener grün-gelber Leiter wird nicht angeschlossen. Ein Erdungsanschluss ist nicht notwendig, da es sich bei der Leuchte um Schutzklasse II handelt.
10. Verwenden Sie ein Kabel des Typs H03VV-2F mit einem Mindestquerschnitt von 2× 0,75 mm² und Aderendhülsen oder ein NYM 3x 1,5 mm² Kabel. Verbinden Sie die Netzleitung mit schraublosen Klemmen. Achten Sie darauf, dass Sie für jede Leitung eine eigene Klemme benötigen (Abbildung C, ❺).
11. Schieben Sie vorsichtig die Abzweigdose mit der verbundenen Netzleitung zurück in die Montagestelle.
12. Entfernen Sie vor dem Einsetzen der Einbauleuchten eventuell vorhandenes Dämmmaterial in der Nähe der Einbauleuchten.
13. Klappen Sie die beiden Klammern [2] nach oben und führen Sie die Einbauleuchte mit dem Anschlusskabel in die Montageöffnung (Abbildung C, ❻).
14. Setzen Sie die Leuchte schräg an und führen Sie zuerst eine Klammer [2] in die Einbauöffnung ein.
15. Führen Sie anschließend die zweite Klammer [2] in die Einbauöffnung ein.
16. Setzen Sie die Sicherung wieder ein oder schalten Sie den Leitungsschutzschalter am Sicherungskasten ein (I-Stellung).
Ihre Leuchte ist nun betriebsbereit.

## ENTSORGUNG

### Verpackung entsorgen

Entsorgen Sie die Verpackung sortenrein. Geben Sie Pappe und Karton zum Altpapier.

### Leuchte entsorgen

Entsorgen Sie ihr Gerät richtig.

(Anwendbar in der Europäischen Union und anderen europäischen Staaten mit Systemen zur getrennten Sammlung von Wertstoffen)
Altgeräte dürfen nicht in den Hausmüll gegeben werden! Sollte das Altgerät einmal nicht mehr benutzt werden können, so ist jeder Verbraucher gesetzlich verpflichtet, Altgeräte getrennt vom Hausmüll, z. B. bei einer Sammelstelle seiner Gemeinde/seines Stadtteils, abzugeben.
Sofern dies ohne Zerstörung des Altgerätes möglich ist, entnehmen Sie zudem die alten Batterien oder Akkus sowie Lampen bevor Sie das Altgerät zur Entsorgung zurückgeben und führen Sie sie einer separaten Sammlung zu. Bei fest eingebauten Akkus ist bei der Entsorgung darauf hinzuweisen, dass das Gerät einen Akku enthält.

Damit wird gewährleistet, dass Altgeräte fachgerecht verwertet und negative Auswirkungen auf die Umwelt vermieden werden. Elektrogeräte sind mit dem Symbol einer durchgestrichenen Mülltonne auf Rädern gekennzeichnet, welches für die getrennte Erfassung von Elektro- und Elektronikgeräten steht.
Beim Kauf eines Neugerätes in Deutschland haben Sie das Recht, das entsprechende Altgerät an Ihren Händler zurückzugeben. Vertreiber mit einer Verkaufsfläche für Elektro- und Elektronikgeräte von mindestens 400 Quadratmetern sowie Vertreiber von Lebensmitteln mit einer Gesamtverkaufsfläche von mindestens 800 Quadratmetern, die mehrmals im Kalenderjahr oder dauerhaft Elektro- und Elektronikgeräte anbieten und auf dem Markt bereitstellen, sind verpflichtet, Altgeräte unentgeltlich zurückzunehmen, auch ohne, dass ein Neugerät gekauft wird, wenn die Altgeräte in keiner Abmessung größer sind als 25 cm.
Hinweise zu der richtigen Entsorgung des Geräts in Ihrem Land finden Sie unter www.eglo.com.

### Konformitätserklärung

Der Hersteller erklärt, dass dieses Produkt die Anforderungen der geltenden europäischen und nationalen Richtlinien und Normen erfüllt. Entsprechende Erklärungen sind beim Hersteller hinterlegt und können über den Kundenservice angefordert werden.

## (FR) Contenu de la livraison

## CONSIGNES GÉNÉRALES DE SÉCURITÉ

### Utilisation adéquate

Ce luminaire est exclusivement destiné à une utilisation privée et ne convient pas à un usage professionnel. N'utilisez le luminaire que de la manière décrite dans ce mode d'emploi. Toute autre utilisation est considérée comme inadéquate et peut entraîner des dommages matériels ou des blessures aux personnes. Le fabricant et le vendeur n'endossent aucune responsabilité en cas de dommages matériels et corporels résultant d'une utilisation inadéquate ou erronée.

### Utilisation prévue

Ce luminaire est conçu pour être monté au plafond dans des espaces intérieurs secs (il ne convient pas à des pièces humides ni à un espace extérieur). L'électricien qui installe le luminaire doit veiller à ce que celui-ci ne soit pas installé sur un support humide ou conducteur.

### Danger pour les enfants

Les enfants ignorent les dangers qui peuvent résulter d'une mauvaise manipulation d'appareils électriques. Aussi, tenez-les éloignés de l'article. Tenez les enfants éloignés des matériaux d'emballage ! Ils présentent notamment un risque d'étouffement !

### Risque d'incendie

Laissez le luminaire refroidir avant de le nettoyer. Aucun objet ne doit être suspendu au luminaire.
Ne pas regarder les lampes LED de près quand elles sont allumées. Ne pas regarder les lampes LED à travers un instrument optique (ex. une loupe)!

### Danger causé par l'électricité

**Conseils d'entretien :** Éteignez le luminaire avant de le nettoyer. Laissez le luminaire refroidir avant de le nettoyer. Ne laissez pas l'humidité pénétrer dans les espaces de raccordement ni sur les pièces conductrices. Les produits nettoyants peuvent laisser des taches.
**Modifications :** N'opérez aucune modification sur le luminaire ni sur ses câbles de raccordement. Des réparations mal exécutées peuvent générer des dangers importants pour l'utilisateur.
**Raccordement :** Le câble externe flexible de ce luminaire ne peut pas être remplacé. Si ce câble est endommagé, jetez le luminaire.
**Mise en marche :** N'allumez pas le luminaire si lui-même ou son câble de raccordement est visiblement endommagé.
**Changer l'ampoule :** Avant de changer une ampoule, le luminaire doit être mis hors tension ! Le luminaire et les ampoules chauffent en cours de fonctionnement. Laissez-les refroidir avant de changer une ampoule. N'utilisez que l'ampoule indiquée sur le luminaire. Ne pas dépasser la puissance maximale par ampoule. Le cas échéant, tenez également compte du type d'ampoule prescrit.

⚠ **Avertissement ! Risque d'électrocution ! Une mauvaise installation peut entraîner une électrocution.**
L'installation électrique des lampes pour leur raccordement au secteur doit être effectuée par un électricien ! **Attention ! Le câble de raccordement doit être mis hors tension avant de procéder au montage (disjoncteur éteint). L'installation électrique et le montage ne doivent être effectués que par un professionnel dans le respect des prescriptions de sécurité.**

⚠ **ATTENTION !** DANGER - Risque d'électrocution ! Ne pas plonger le luminaire dans l'eau.

Tenez compte des symboles et des consignes de sécurité ci-après pour éviter tout dommage par suite d'un mauvais montage ou d'une mauvaise utilisation :

Les luminaires marqués de ce symbole ne sont pas réglables.

**Classe de protection 2 :** aucun câble de mise à la terre n'est nécessaire pour les luminaires marqués de ce symbole pour un fonctionnement sécurisé.

**Spots :** Ce symbole indique que le luminaire ne doit pas être recouvert d'un matériau isolant thermique.

### Instructions d'installation

Pour monter les lampes encastrées, on a besoin d'un tournevis adapté, d'une perceuse et d'un trépan (68 mm). Seul un électricien peut effectuer le montage. Les instructions d'installation en vigueur doivent être respectées. Une fois l'installation des lampes réussie, vous pouvez restaurer la sécurité de votre installation domestique.

### Montage

⚠ **ATTENTION !** Faites attention aux pinces pendant le montage [2]. Les ressorts des pinces sont très puissants et peuvent provoquer des blessures en cas d'inattention.

### ℹ Matériel nécessaire

(ne fait pas partie de la livraison) :
- Câble H03VV-2F (section minimale 2× 0,75 mm²) en longueur suffisante ou NYM 3x 1,5 mm²
- Bornes sans vis avec ressort/pinces à ressort selon la norme EN 60998-2-2 pour une section de 0,5–1,5 mm², min. bipôlaires
- le cas échéant, embouts de câbles
- Boîte de raccordement / Boîte de jonction

### Conduite à tenir :

- Évitez d'installer le luminaire dans une salle de bain ou toute pièce similaire.
- La zone de montage doit présenter un espace d'au moins 50 mm au-dessus de l'arrière du boîtier du luminaire et d'au moins 5 cm latéralement.

1. Avant de débuter l'installation, coupez le courant en éteignant le disjoncteur.
2. Vérifiez si vous disposez bien d'une profondeur minimale de 50 mm pour l'installation.
3. Marquez les positions de lampes encastrables.
4. À l'aide d'un trépan ou d'une scie sauteuse (ø 68 mm), percez les trous dans l'emplacement de montage. Respectez l'intervalle entre deux lampes encastrables. Il doit être d'au moins 20 cm. Veillez aussi à ne pas endommager de câbles.
5. Note : Le raccordement électrique doit être effectué dans une boîte de jonction fermée ou une boîte de raccordement.
6. Faites passer le câble secteur (externe) à travers l'ouverture de montage de la boîte de jonction ou de raccordement.
7. Utilisez des bornes sans vis avec ressort selon la norme EN 60998-2-2 pour une section de 0,5 à 1,5 mm², au moins bipolaires.
8. Veillez à ce que chaque conducteur du câble de raccordement au secteur (externe) soit bien connecté :
câbles conducteurs = noir ou marron, conducteur neutre = bleu. Ce luminaire ne convient pas à un bouclage.
9. Un conducteur vert-jaune éventuellement présent ne sera pas branché. Un raccordement à la terre n'est pas indispensable, car la lampe appartient à la classe de protection II.
10. Utilisez un câble de type H03VV-2F avec une section minimale de 2 × 0,75 mm² et des embouts de câble ou un câble NYM 3 × 1,5 mm². Raccordez le câble réseau à des bornes sans vis. Il vous faut une borne propre à chaque câble (Illustration C, ❺)
11. Replacez avec précaution la boîte de jonction avec le câble réseau raccordé dans l'emplacement de montage.
12. Avant de mettre en place les lampes encastrables, éliminez tout matériau isolant éventuellement présent à proximité.
13. Soulevez les deux pinces [2] et introduisez les lampes encastrables avec le câble de raccordement dans l'ouverture de montage (Illustration C, ❻).
14. Positionnez le luminaire en biais et commencez par introduire une pince [2] dans l'ouverture de montage.
15. Ensuite, introduisez la seconde pince [2] dans l'ouverture de montage.
16. Remettez le fusible en place ou allumez le disjoncteur dans la boîte à fusibles (position I).
Votre luminaire est maintenant prêt à l'emploi.

## ÉLIMINATION

### Élimination de l'emballage

Veillez à trier l'emballage. Le carton doit être jeté avec le papier usagé.

### Élimination du luminaire

Éliminez votre appareil de manière adéquate.

Triage du produit :

Cet appareil se recycle — À DÉPOSER EN MAGASIN OU À DÉPOSER EN DÉCHÈTERIE

Points de collecte sur www.quefairedemes dechets.fr
Privilégiez la réparation ou le don de votre appareil !

Tri des emballages :

Bac de tri

(Applicable dans l'Union européenne et dans les autres pays européens dotés de systèmes de collecte séparée des matériaux recyclables)
Les appareils usagés ne doivent pas être jetés avec vos ordures ménagères ! Si le produit ne peut plus être utilisé, tout consommateur est tenu par la loi de jeter ses appareils usagés séparément des ordures ménagères, p. ex. dans un centre de collecte de sa commune ou de son quartier. S'il est possible de procéder ainsi sans détruire l'appareil usagé, retirez les piles/batteries usagées ou rechargeables et les lampes avant d'éliminer l'appareil usagé, et déposez-les dans des centres de collecte séparés. En cas de piles/batteries rechargeables non amovibles, veuillez préciser que l'appareil contient une pile/batterie rechargeable au moment de l'éliminer. Les appareils usagés pourront ainsi être recyclés de manière adéquate en évitant des effets négatifs sur l'environnement. Les appareils électriques sont marqués du symbole d'une poubelle sur roues barrée, ce qui représente la collecte séparée des appareils électriques et électroniques.
Pour plus d'informations sur l'élimination conforme des appareils dans votre pays, rendez-vous sur le site internet www.eglo.com.

### Déclaration de conformité

Le fabricant déclare que ce produit satisfait aux exigences des directives et normes européennes et nationales en vigueur. Les déclarations correspondantes sont détenues par le fabricant et peuvent être demandées au service client.

## (ES) Volumen de suministro

## INSTRUCCIONES GENERALES DE SEGURIDAD

### Uso previsto

Las luminarias están destinadas únicamente al uso privado y no son aptas para uso comercial. Utilice las luminarias únicamente como se describe en este manual de instrucciones. Cualquier otro uso se considera inadecuado y puede provocar daños materiales o lesiones. El fabricante o el distribuidor no aceptan ninguna responsabilidad por daños materiales o personales derivados de un uso inadecuado o incorrecto.

### Utilización

Las luminarias están diseñadas para montarlas en el techo en espacios interiores secos (no en espacios húmedos y exteriores). El electricista que instale las luminarias debe asegurarse de no instalarlas sobre superficies húmedas o conductoras.

### Peligro para niños

Los niños no se dan cuenta de los peligros que pueden surgir cuando se manipulan los dispositivos eléctricos de forma inadecuada. Por lo tanto, mantenga a los niños alejados del artículo. Mantenga los materiales de embalaje fuera del alcance de los niños. Hay riesgo de asfixia, entre otros.

### Advertencia sobre quemaduras

Deje que las luminarias se enfrien antes de limpiarlas. No está permitido colgar objetos en las luminarias.
No mire las bombillas LED desde una distancia corta durante el funcionamiento. No mire las bombillas LED con un instrumento óptico (por ejemplo, una lupa).

### Peligro por la electricidad

**Indicaciones de mantenimiento:** limpie la luminaria solo cuando esté apagada. Deje que las luminarias se enfrien antes de limpiarlas. No permita que penetre la humedad en los compartimentos de conexión ni cerca de las piezas con tensión. Los productos de limpieza pueden provocar manchas.
**Cambios:** no realice ninguna modificación en la luminaria ni en su cable de conexión. Las reparaciones inadecuadas pueden causar un peligro considerable para el usuario.
**Cable de conexión:** el conducto flexible exterior de esta luminaria no se puede sustituir. Deseche la luminaria si este conducto está dañado.
**Puesta en marcha:** no utilice la luminaria si hay daños visibles en la propia luminaria o en el cable de conexión.
**Sustitución de la bombilla:** la luminaria debe estar sin tensión antes de sustituir la bombilla. La luminaria y la bombilla se callentan durante el funcionamiento. Deje que se enfrien antes de cambiar la bombilla. Utilice únicamente la bombilla especificada en la luminaria. No se debe superar la potencia máxima por bombilla. En caso de ser necesario, también debe respetarse el tipo de bombilla prescrita.

**¡Advertencia! ¡Riesgo de descarga eléctrica! Una instalación eléctrica defectuosa puede provocar descargas eléctricas.**

La instalación eléctrica de las luminarias para su montaje en el cable de red debe ser realizada por un electricista cualificado. **¡Atención! Antes de iniciar la instalación, el cable de red debe estar desconectado (fusible desconectado). Encargue la instalación eléctrica y el montaje únicamente a un especialista que cumpla con las normas de seguridad.**

**¡ATENCIÓN!** PELIGRO: ¡peligro de muerte por descarga eléctrica! No sumerja la luminaria en agua.

Observe los símbolos y las instrucciones de seguridad que se explican a continuación para evitar daños debidos a una instalación o uso inadecuados:

Las luminarias marcadas con este símbolo no son regulables.

**Clase de protección 2:** para las luminarias con este símbolo, no es necesario usar un conductor de protección a tierra para un funcionamiento seguro.

**Focos empotrables:** este símbolo explica que la luminaria no es apta para ser cubierta con material de aislamiento térmico.

### Indicaciones para la instalación

Para el montaje de las luminarias empotradas se necesita, además del material incluido, un destornillador adecuado, un taladro y una sierra de corona (68 mm). La instalación solo puede ser realizada por un electricista cualificado. Deben respetarse las normas de instalación vigentes. Una vez haya instalado correctamente las luminarias, puede volver a conectar el fusible de su instalación doméstica.

### MONTAJE

**¡ATENCIÓN!** Preste atención a las abrazaderas [2] durante el montaje. Los muelles de las abrazaderas son muy fuertes y pueden causar lesiones si no se tiene cuidado.

#### Material necesario

(no incluido en el contenido de la entrega):
• Cable H03VV-2F (sección mínima 2× 0,75 mm²) en la longitud deseada o NYM 3x 1,5 mm²
• Terminales sin tornillos con resorte/terminales con resorte según la norma EN60998-2-2 para una sección transversal de 0,5-1,5 mm², como mínimo de 2 polos
• Si es necesario, los terminales
• Caja de distribución/caja de conexiones

### Procedimiento correcto

• Evite la instalación en baños o habitaciones similares.
• La zona de instalación por encima de la parte posterior de la carcasa de la luminaria debe ser de al menos 50 mm y la distancia lateral de al menos 5 cm.
1. Antes de comenzar la instalación, desconecte el circuito de la red eléctrica apagando el fusible.
2. Compruebe si se da la profundidad mínima de instalación requerida de 50 mm.
3. Marque las posiciones de las luminarias empotradas.
4. Utilice una sierra de corona o de calar (con diámetro de 68 mm) para hacer los agujeros en el lugar de montaje. Tenga en cuenta la distancia entre dos luminarias empotradas. Esta debe ser de al menos 20 cm. Asegúrese también de no dañar ningún cable.
5. Nota: la conexión eléctrica debe realizarse en una caja de conexiones cerrada o en una caja de distribución.
6. Pase el cable de red (externo) por la abertura de montaje de la caja de conexiones o de la caja de distribución.
7. Utilice terminales sin tornillos con resortes/terminales con resortes según la norma EN 60998-2-2 para una sección transversal de 0,5 mm² - 1,5 mm², como mínimo de 2 polos.
8. Asegúrese de conectar correctamente cada uno de los conductores del cable de conexión a la red (externo) en cada caso: conductor de carga = negro o marrón, conductor neutro = azul. Las luminarias no son aptas para conexiones paralelas.
9. Si está presente el conductor verde-amarillo, no se conecta. No es necesaria una conexión a tierra, ya que la luminaria es de clase de protección II.
10. Utilice un cable del tipo H03VV-2F con una sección mínima de 2× 0,75 mm² y terminales o un cable NYM 3x 1,5 mm². Conecte el cable de alimentación con terminales sin tornillos. Tenga en cuenta que necesitará un terminal distinto para cada cable (Figura C, ❸)
11. Vuelva a introducir con cuidado la caja de conexiones con el cable de red conectado en el lugar de montaje.
12. Antes de colocar las luminarias empotradas, retire el material aislante que haya cerca de las mismas.
13. Coloque ambas abrazaderas [2] hacia arriba y guíe la luminaria empotrada con el cable de conexión hacia la abertura de montaje (figura C, ❺).
14. Coloque la luminaria en ángulo e introduzca primero una abrazadera [2] en la abertura de instalación.
15. A continuación, introduzca la segunda abrazadera [2] en la abertura de instalación.
16. Sustituya el fusible o conecte el interruptor automático en la caja de fusibles (posición I).
Su luminaria ya está lista para utilizarse.

### ELIMINACIÓN

### Eliminar el embalaje

Elimine el embalaje según el tipo. Ponga los cartones y la caja de cartón con los residuos de papel y cartón.

### Eliminar luminaria

Smaltire correttamente il dispositivo.

(Applicabile nell'Unione europea e in altri Paesi europei con sistemi di raccolta differenziata dei materiali riciclabili)
I vecchi apparecchi non devono essere smaltiti insieme ai rifiuti domestici! Se il vecchio apparecchio non può più essere utilizzato, ogni consumatore è obbligato per legge a smaltirlo separatamente dai rifiuti domestici, ad esempio presso un punto di raccolta del proprio comune. Se ciò è possibile senza distruggere il vecchio apparecchio, rimuovere anche le vecchie batterie o le batterie ricaricabili e le lampade prima di restituire il vecchio apparecchio per lo smaltimento e portarle in un punto di raccolta separato.

Nel caso di batterie ricaricabili installate in modo permanente, indicare che l'apparecchio contiene una batteria ricaricabile al momento dello smaltimento. In questo modo si garantisce che i vecchi apparecchi vengano riciclati correttamente e si evitano impatti negativi sull'ambiente. Gli apparecchi elettrici sono contrassegnati dal simbolo di un bidone barrato, che indica la raccolta differenziata di apparecchi elettrici ed elettronici.
Per informazioni sul corretto smaltimento degli apparecchi nel proprio Paese, visitare il sito www.eglo.com.

### Declaración de conformidad

El fabricante declara que este producto cumple con los requisitos de las directivas y normas europeas y nacionales aplicables. Las declaraciones correspondientes se depositan en el fabricante y pueden solicitarse a través del servicio de atención al cliente.

## (NL) Leveringsomvang

## ALGEMENE VEILIGHEIDSINSTRUCTIES

### Correct gebruik

De lampen zijn uitsluitend bestemd voor particulier gebruik en zijn niet geschikt voor commercieel gebruik. Gebruik de lampen alleen zoals beschreven in deze gebruiksaanwijzing. Elk ander gebruik wordt beschouwd als onjuist en kan leiden tot materiële schade of letsel. De fabrikant of dealer aanvaardt geen aansprakelijkheid voor materiële schade of persoonlijk letsel als gevolg van onjuist of oneigenlijk gebruik.

### Beoogd gebruik

De lampen zijn ontworpen voor plafondmontage in droge binnenruimten (niet voor vochtige ruimten of buiten). De elektricien die de lampen installeert, moet ervoor zorgen dat de lampen niet op vochtige of geleidende oppervlakken worden geïnstalleerd.

### Gevaar voor kinderen

Kinderen zijn zich niet bewust van de gevaren die kunnen ontstaan bij onjuist gebruik van elektrische apparaten. Houd kinderen daarom uit de buurt van dit artikel. Houd verpakkingsmateriaal uit de buurt van kinderen! Er bestaat o.a. risico op verstikking!

### Waarschuwing tegen brandwonden

Laat de lampen afkoelen voordat u deze reinigt. Er mogen geen voorwerpen aan de lampen worden gehangen.
Bij gebruik niet op korte afstand in de ledlampen kijken. Kijk niet naar de ledlampen met een optisch instrument (bijv. loep)!

### Gevaren van elektriciteit

**Onderhoudsinstructie:** Reinig de lamp alleen wanneer deze is uitgeschakeld. Laat de lampen afkoelen voordat u deze reinigt. Zorg dat er geen vocht in de aansluitcompartimenten of op onder spanning staande onderdelen komt. Schoonmaakmiddelen kunnen vlekken veroorzaken.
**Wijzigingen:** Breng geen wijzigingen aan de lamp of de verbindingskabel aan. Onjuiste reparaties kunnen de gebruiker in groot gevaar brengen.
**Aansluitkabel:** De buitenste flexibele kabel van deze lamp kan niet worden vervangen. Gooi de lamp weg als deze kabel beschadigd is.
**Ingebruikname:** Neem de lamp niet in gebruik als de lamp zelf of de aansluitkabel ervan zichtbaar beschadigd is.
**Lampen vervangen:** Voordat de lamp wordt vervangen, moet de lamp worden uitgeschakeld! Armatuur en lamp worden heet tijdens gebruik. Laat ze afkoelen voordat u ze verwisselt. Gebruik alleen de lamp die voor de armatuur is gespecificeerd. Het maximale vermogen per lamp mag niet worden overschreden. Indien nodig, moet ook het voorgeschreven lamptype worden gebruikt.

**Waarschuwing! Gevaar voorelektrische schok! Een onjuiste elektrische installatie kan tot elektrische schokken leiden.**
Elektrische installaties van lampen voor installatie op de netaansluitkabel moeten worden uitgevoerd door een elektricien! **Let op! Alvorens met de installatie te beginnen, moet de netaansluitkabel spanningsloos worden gemaakt (zekering uitgeschakeld). Laat de elektrische installatie en montage uitsluitend uitvoeren door een deskundige met inachtneming van de veiligheidsvoorschriften.**

**LET OP!** GEVAAR – Levensgevaar door elektrische schok! Dompel de lamp niet onder in water.
Neem de onderstaande symbolen en veiligheidsinstructies in acht om schade als gevolg van onjuiste installatie of gebruik te voorkomen:

Lampen die met dit symbool gemarkeerd zijn, zijn niet dimbaar.

**Beschermingsklasse 2:** voor lampen met dit symbool is een aardleiding niet nodig voor een veilige werking.

**Downlights:** Dit symbool geeft aan dat de lamp niet geschikt is voor afdekking met warmte-isolatiemateriaal.

### Installatievoorschrift

Voor de montage van de ingebouwde lampen zijn, naast het meegeleverde materiaal, een geschikte schroevendraaier, een boormachine en een gatenzaag (68 mm) nodig. De montage mag alleen worden uitgevoerd door een elektricien. De geldende installatievoorschriften moeten in acht worden genomen. Na succesvolle installatie van de lampen, kunt u nu de zekering van uw huisinstallatie weer inschakelen.

### MONTAGE

**LET OP!** Let bij de montage op de klemmen [2]. De veren van de klemmen zijn zeer sterk en kunnen verwondingen veroorzaken als u niet voorzichtig bent.

#### Benodigd materiaal

(niet inbegrepen in de leveringsomvang):
• Kabel H03VV-2F (minimale doorsnede 2× 0,75 mm²) in de gewenste lengte of NYM 3x 1,5 mm²
• schroefloze klemmen met veren/veerklemmen volgens EN60998-2-2 voor een doorsnede van 0,5-1,5 mm², ten minste 2-polig
• Indien nodig, adereindhulzen
• Verdeeldoos / aansluitdoos

### Zo gedraagt u zich juist:

• Vermijd installatie in badkamers of soortgelijke ruimten.
• Het montageviak boven de achterzijde van de lampbehuizing moet ten minste 50 mm en de zijdelingse afstand ten minste 5 cm bedragen.
1. Alvorens met de installatie te beginnen, moet het circuit van de stroomvoorziening worden losgekoppeld door de zekering uit te schakelen.
2. Controleer of de vereiste minimale inbouwdiepte van 50 mm is opgegeven.
3. Markeer de posities van de inbouwlampen.
4. Gebruik een gatenzaag of decouperzaag (ø 68 mm) om de gaten in de montageplaats te zagen. Neem de afstand tussen twee inbouwlampen in acht. Dit moet ten minste 20 cm zijn. Zorg er ook voor dat u geen kabels beschadigt.
5. Instructie: De elektrische aansluiting moet in een gesloten lasdoos of verdeelkast worden uitgevoerd.
6. Steek de netkabel (extern) door de montageopening van de aansluitdoos of de verdeelkast.
7. Gebruik schroefloze klemmen met veren / veerklemmen volgens EN 60998-2-2 voor een doorsnede van 0,5 mm² - 1,5 mm², ten minste 2-polig.
8. Let hierbij op dat u de afzonderlijke aders van de netkabel (extern) steeds correct aansluit:
Stroomvoerende geleider = zwart of bruin, neutrale geleider = blauw. De lampen zijn niet geschikt om door te lussen.
9. Een groen-gele geleider, indien aanwezig, is niet aangesloten. Een aardaansluiting is niet nodig aangezien de lamp beschermingsklasse II heeft.
10. Gebruik een kabel van het type H03VV-2F met een minimale doorsnede van 2× 0,75 mm² en adereindhulzen of een NYM 3x 1,5 mm² kabel. Sluit de netkabel aan met schroefloze klemmen. Let erop dat u voor elke lijn een afzonderlijke terminal nodig hebt (Figuur C, ❸).
11. Schuif de verdeeldoos met de aangesloten netkabel voorzichtig terug in de montageplaats.
12. Alvorens de inbouwlampen te plaatsen, verwijdert u alle isolatiemateriaal in de buurt van de inbouwlampen.
13. Klap de twee klemmen [2] naar boven en steek de inbouwlamp met de aansluitkabel in de montageopening (afbeelding C, ❺).
14. Plaats de lamp onder een hoek en steek eerst een klem [2] in de montageopening.
15. Steek vervolgens de tweede klem [2] in de montageopening.
16. Plaats de zekering terug of schakel de zekeringautomaat in de zekeringkast in (I-stand).
Uw lamp is nu klaar voor gebruik.

### VERWIJDERING

### Verpakking verwijderen

Gooi de verpakking weg in de daarvoor bestemde container. Gooi kartonnen dozen weg bij het oud papier.

### Lamp verwijderen

Zorg dat u uw apparaat op de juiste wijze afvoert.

(Van toepassing in de Europese Unie en andere Europese landen met systemen voor gescheiden inzameling van recyclebare materialen)
Oude apparaten mogen niet samen met huishoudelijk afval worden weggegooid! Als het oude apparaat niet meer kan worden gebruikt, is elke consument wettelijk verplicht oude apparaten gescheiden van het huishoudelijk afval af te voeren, bijvoorbeeld bij een inzamelpunt in zijn of haar gemeente/stad. Indien dit mogelijk is zonder het oude apparaat te vernietigen, verwijder dan ook de oude batterijen of oplaadbare batterijen en lampen, voordat u het oude apparaat afvoert en breng deze naar een apart inzamelpunt. Als het apparaat permanent geïnstalleerde oplaadbare batterijen bevat, vermeld dan dat het apparaat een oplaadbare batterij bevat als u het afvoert. Op deze manier worden oude apparaten correct gerecycled en voorkomt u een negatieve impact op het milieu. Op elektrische apparaten wordt het symbool van een doorkruiste vuilnisbak weergegeven. Dit symbool staat voor de gescheiden inzameling van elektrische en elektronische apparaten.
Voor informatie over het correct afvoeren van het apparaat in uw land raadpleegt u www.eglo.com.

### Conformiteitsverklaring

De fabrikant verklaart dat dit product aan de eisen van de Europese en nationale richtlijnen en normen voldoet. De desbetreffende verklaringen worden bewaard door de fabrikant en kunnen via de klantenservice worden opgevraagd.

## (IT) Contenuto della confezione

## AVVERTENZE DI SICUREZZA GENERALI

### Uso conforme

Le lampade sono destinate esclusivamente all'uso privato e non a quello commerciale. Utilizzare le lampade solo come descritto in queste istruzioni d'uso. Qualsiasi altro uso viene considerato come non conforme e può causare danni materiali o lesioni. Il produttore o il rivenditore declinano qualsiasi responsabilità per danni a persone o cose causati dall'uso errato o non conforme delle lampade.

### Scopo d'uso

Le lampade sono progettate per essere installate sul soffitto e per l'uso interno in ambienti asciutti (non sono adatte per ambienti umidi o all'esterno). È a cura dell'elettricista qualificato, durante l'istallazione dell'apparecchio, assicurarsi che la base su cui poggeranno le lampade sia asciutta e isolante.

### Rischi per i bambini

I bambini non riconoscono i pericoli che possono verificarsi usando in modo scorretto gli apparecchi elettrici. Tenere l'articolo fuori dalla portata dei bambini. Tenere i materiali di imballaggio fuori dalla portata dei bambini! Pericolo di soffocamento o altre lesioni!

### Pericolo di ustioni

Lasciar raffreddare le lampade prima di pulirle. Non appendere alcun oggetto alle lampade.

Quando le lampade sono accese, non guardare le lampadine LED da vicino. Non osservare le lampadine LED con uno strumento ottico, ad es. una lente d'ingrandimento.

### Rischio elettrico

**Cura del prodotto:** pulire la lampada solo quando è spenta. Lasciar raffreddare le lampade prima di pulirle. Non usare panni umidi nei vani di allacciamento o su parti in tensione. I detergenti possono causare la formazione di macchie.
**Modifiche:** non apportare modifiche alla lampada o al cavo di collegamento. Riparazioni improprie possono comportare gravi pericoli per l'utente.
**Cavo di collegamento:** il cavo flessibile esterno della lampada non può essere sostituito. Se il cavo è danneggiato smaltire la lampada.
**Messa in funzione:** non mettere in funzione la lampada, se questa o il cavo di collegamento presentano danni visibili.
**Sostituire le lampadine:** staccare la corrente prima di sostituire le lampadine! Durante il funzionamento la lampada e le lampadine si riscaldano. Lasciarle raffreddare prima della sostituzione. Utilizzare solo le lampadine indicate sulla lampada. Non superare la potenza massima per ogni lampadina. Considerare eventualmente anche il tipo di lampadina previsto.

**Avvertenza! Pericolo di scossa elettrica! L'installazione elettrica errata può causare scosse elettriche.**
Le lampade devono essere installate al cavo di collegamento della rete da un elettricista qualificato! **Attenzione! Staccare la corrente (il salvavita) del cavo di collegamento della rete prima di iniziare il montaggio. Far eseguire l'installazione elettrica e il montaggio solo da personale qualificato nel rispetto delle norme di sicurezza.**

**ATTENZIONE!** PERICOLO - Pericolo di morte per scossa elettrica! Non immergere la lampada in acqua.

Tenere presente i simboli e le avvertenze di sicurezza spiegati in seguito per evitare danni causati dal montaggio o dall'uso corretto:

Le lampade contrassegnate con questo simbolo non sono dimmerabili.

**Classe di protezione 2:** le lampade con questo simbolo non necessitano di conduttore di protezione per un funzionamento sicuro.

**Downlight:** questo simbolo indica che la lampada non è adatta a essere coperta con materiale isolante.

### Avvertenze per l'installazione

Oltre al materiale presente nella confezione, per montare le lampade a incasso sono necessari anche un cacciavite adeguato, un trapano e una sega a tazza (68 mm). Il montaggio dev'essere eseguito esclusivamente da un elettricista qualificato. Considerare le norme di installazione vigenti. Dopo aver installato le lampade è possibile reinserire il salvavita dell'impianto domestico.

### MONTAGGIO

**ATTENZIONE!** Fare attenzione alle pinze [2] durante il montaggio. Le molle delle pinze sono molto forti possono causare lesioni in caso di disattenzione.

#### Materiale necessario

(non incluso nella confezione):
• cavo H03VV-2F (sezione minima 2× 0,75mm²) della lunghezza necessaria oppure NYM 3x 1,5 mm²
• morsetti senza vite con molla/Morsetti a molla in conformità con EN60998-2-2 per una sezione di 0,5–1,5 mm², almeno a 2 poli
• eventualmente puntalini
• scatola di giunzione/di derivazione

### Norme di comportamento:

• Evitare l'installazione in bagno o ambienti simili.
• L'area di incasso sopra il retro della struttura della lampada dev'essere di almeno 50 mm e la distanza laterale di almeno 5 cm.
1. Prima di iniziare l'installazione staccare la corrente del circuito elettrico disattivando il salvavita.
2. Controllare che la profondità dell'incasso sia di almeno 50 mm come richiesto.
3. Segnare le posizioni delle lampade a incasso.
4. Aprire i buchi nel punto in cui montare la lampada con una sega a tazza o un seghetto alternativo (ø 68 mm). Tenere presente che la distanza tra due lampade a incasso dev'essere di almeno 20 cm. Fare attenzione a non danneggiare i cavi.
5. Avvertenza: il collegamento elettrico dev'essere eseguito in una scatola di derivazione chiusa o in una scatola di giunzione.
6. Far passare il cavo di alimentazione (esterno) attraverso l'apertura della scatola di derivazione o di giunzione.
7. Utilizzare i morsetti senza vite con molla / morsetti a molla in conformità con EN 60998-2-2 per una sezione di 0,5 mm² – 1,5 mm², almeno a 2 poli.
8. Fare attenzione a collegare correttamente i singoli fili del cavo di collegamento alla rete (esterno):
filo di fase = nero o marrone, filo neutro = blu. Le lampade non sono adatte per il loop through.
9. Il filo per la messa a terra (verde e giallo) eventualmente presente non viene collegato. La messa a terra non è necessaria perché le lampade hanno la classe di protezione II.
10. Utilizzare un cavo del tipo H03VV-2F con una sezione minima di 2× 0,75 mm² e puntalini oppure un cavo NYM 3x 1,5 mm². Collegare il cavo di alimentazione con morsetti senza vite. Tenere presente che è necessario un morsetto per ogni cavo (figura C, ❸)
11. Spingere con attenzione la scatola di derivazione con il cavo di alimentazione collegato nel punto di montaggio.
12. Prima di alloggiare le lampade a incasso, rimuovere l'eventuale materiale isolante presente in prossimità delle lampade.
13. Chiudere entrambe le pinze [2] verso l'alto e posizionare la lampada a incasso con il cavo di allacciamento sull'apertura di montaggio (figura C, ❺).
14. Posizionare la lampada in obliquo e inserire una pinza [2] nell'apertura dell'incasso.
15. Successivamente inserire la seconda pinza [2] nell'apertura dell'incasso.
16. Reinserire il salvavita oppure riattivare l'interruttore magnetotermico nella scatola dei fusibili (posizione I).
La lampada è pronta all'uso.

### SMALTIMENTO

### Smaltire l'imballaggio

Smaltire l'imballaggio a seconda del materiale. Buttare il cartone nel bidone della carta.

### Smaltire la lampada

Smaltire correttamente il dispositivo.

(Applicabile nell'Unione europea e in altri Paesi europei con sistemi di raccolta differenziata dei materiali riciclabili)
I vecchi apparecchi non devono essere smaltiti insieme ai rifiuti domestici! Se il vecchio apparecchio non può più essere utilizzato, ogni consumatore è obbligato per legge a smaltirlo separatamente dai rifiuti domestici, ad esempio presso un punto di raccolta del proprio comune. Se ciò è possibile senza distruggere il vecchio apparecchio, rimuovere anche le vecchie batterie o le batterie ricaricabili e le lampade prima di restituire il vecchio apparecchio per lo smaltimento e portarle in un punto di raccolta separato. Nel caso di batterie ricaricabili installate in modo permanente, indicare che l'apparecchio contiene una batteria ricaricabile al momento dello smaltimento. In questo modo si garantisce che i vecchi apparecchi vengano riciclati correttamente e si evitano impatti negativi sull'ambiente. Gli apparecchi elettrici sono contrassegnati dal simbolo di un bidone barrato, che indica la raccolta differenziata di apparecchi elettrici ed elettronici.
Per informazioni sul corretto smaltimento degli apparecchi nel proprio Paese, visitare il sito www.eglo.com.

### Dichiarazione di conformità

Il produttore dichiara che questo prodotto è conforme ai requisiti delle direttive europee e nazionali vigenti. Le relative dichiarazioni sono disponibili presso il produttore e possono essere richieste all'assistenza clienti.

## (PT) (BR) Escopo de fornecimento

## AVISOS GERAIS DE SEGURANÇA

### Uso previsto

As luminárias destinam-se exclusivamente a uso doméstico e não são adequadas para uso comercial. Use as luminárias somente conforme descrito neste manual. Qualquer outro uso será considerado não previsto e pode resultar em danos materiais ou ferimentos. O fabricante ou revendedor não assume qualquer responsabilidade por danos materiais ou pessoais causados por uso não previsto ou incorreto.

### Finalidade de uso

As luminárias são projetadas para montagem no teto em ambientes internos secos (não são destinadas para ambientes úmidos e ao ar livre). O eletricista responsável pela instalação das luminárias deve garantir que essas não sejam instaladas em superfícies úmidas ou condutoras.

### Perigo para crianças

As crianças não identificam os perigos que podem surgir do uso indevido de dispositivos eletrônicos. Por isso, mantenha as crianças longe do produto. Mantenha os materiais de embalagem longe das crianças! Existe o perigo de asfixia, entre outros!

### Alerta quanto a queimaduras

Deixe as luminárias esfriarem antes de limpar. Nenhum objeto pode ser pendurado nas luminárias.
Não olhe para as lâmpadas LED muito de perto enquanto estiverem acesas. Não olhe para as lâmpadas LED com um instrumento óptico (por exemplo, lupa)!

### Perigo devido à corrente elétrica

**Instruções de cuidados:** Limpe a luminária somente quando estiver desligada. Deixe as luminárias esfriarem antes de limpar. Não deixe os conectores ou peças energizadas entrarem em contato com umidade. Produtos de limpeza podem causar manchas.
**Alterações:** Não faça nenhuma alteração na luminária ou em seu cabo de conexão. Reparos indevidos podem resultar em perigo considerável para o usuário.
**Cabo de conexão:** O cabo flexível externo desta luminária não pode ser trocado. Descarte a luminária se este fio estiver danificado.
**Colocação em funcionamento:** Não use a luminária se a mesma ou seu cabo de conexão apresentarem danos visíveis.
**Troca das lâmpadas:** Antes da troca, a lâmpada deve estar desenergizada! A luminária e a lâmpada ficam quentes durante o funcionamento. Deixe esfriar antes da troca. Use apenas a lâmpada especificada na luminária. A potência máxima por lâmpada não deve ser excedida. Eventualmente, observar também o tipo de lâmpada prescrito

**Alerta! Perigo de choque elétrico! Uma instalação elétrica falha pode levar a choques elétricos.**
A instalação elétrica da luminária ao cabo de conexão à rede deve ser realizada por um eletricista qualificado! **Atenção! Antes de iniciar a montagem, o cabo de conexão à rede deve estar desenergizado (fusível desligado). A instalação elétrica e a montagem devem ser efetuadas apenas por um especialista, de acordo com as normas de segurança.**

**ATENÇÃO!** PERIGO - Perigo de morte devido a choque elétrico! Não mergulhe a luminária na água.

Observe os símbolos e instruções de segurança explicados abaixo para evitar danos por instalação ou uso inadequado:

As luminárias marcadas com este símbolo não são dimerizáveis.

**Classe de proteção 2:** para luminárias com este símbolo, não é necessário condutor de proteção para uma operação segura.

**Downlights:** Este símbolo esclarece que a luminária não é adequada para revestimento com material de isolamento térmico.

### Instruções de instalação

Além do material fornecido, é necessária uma chave de fenda adequada, uma furadeira e uma serra copo (68 mm) para a instalação das luminárias embutidas. A instalação só pode ser realizada por um eletricista qualificado. Os regulamentos de instalação aplicáveisdevem ser observados. Depois de instalar as luminárias com sucesso, você pode ligar o fusível da instalação doméstica novamente.

## MONTAGEM

⚠ **ATENÇÃO!** Atente às presilhas [2] durante a montagem. As molas das presilhas são muito fortes e podem causar ferimentos se não forem manuseadas com cuidado.

### ℹ Material necessário
(não incluído no escopo de fornecimento):
• Cabo H03VV-2F (seção transversal mínima 2× 0,75 $mm^2$) ou comprimento necessário ou NYM 3x 1,5 $mm^2$
• Terminais sem parafusos com terminais de mola/mola de acordo com EN60998-2-2 para uma seção transversal de 0,5–1,5 $mm^2$, pelo menos 2 polos
• Anilhas para cabos, se necessário
• Caixa de junção/derivação

### Dicas para uma instalação correta:
• Evite a instalação em banheiros ou ambiente similares.
• A área de instalação acima da parte traseira da carcaça da luminária deve ser de pelo menos 50 mm e a distância lateral de pelo menos 5 cm.
1. Antes de iniciar a instalação, desenergize o circuito desligando o fusível.
2. Verifique a profundidade mínima de instalação necessária de 50 mm.
3. Marque a posição das luminárias embutidas.
4. Use uma serra copo ou serra tico-tico (ø 68 mm) para serrar os furos no local de montagem. Observe a distância entre duas luminárias embutidas, que deve ser de pelo menos 20 cm. Além disso, tome cuidado para não danificar nenhum fio.
5. Aviso: A conexão elétrica deve ser feita em uma caixa de junção ou tomada de derivação fechada.
6. Passe o cabo de energia (externo) através do orifício de montagem da caixa de junção.
7. Utilize terminais sem parafusos com terminais de mola/mola de acordo com EN 60998- 2-2 para uma seção transversal de 0,5 $mm^2$ – 1,5 $mm^2$, pelo menos 2 polos.
8. Certifique-se de conectar corretamente os condutores individuais do cabo de conexão à rede (externo): fio fase = preto ou marrom, fio neutro = azul. As luminárias não são adequadas para loop.
9. Qualquer fio verde-amarelo existente não é conectado. Um condutor terra não é necessário porque a luminária está na classe de proteção II.
10. Utilize um cabo do tipo H03VV-2F com seção transversal mínima de 2× 0,75 $mm^2$ e anilhas para cabos ou um cabo NYM 3x 1,5 $mm^2$. Conecte o cabo de alimentação aos terminais sem parafusos. Observe que é necessário um terminal separado para cada cabo (Figura C, ⓐ)
11. Deslize cuidadosamente a caixa de junção com o cabo de alimentação conectado de volta à posição de montagem.
12. Antes de inserir as luminárias embutidas, remova qualquer material isolante que possa estar presente próximo a elas.
13. Dobre as duas presilhas [2] e guie a luminária embutida com o cabo de conexão na abertura de montagem (Figura C, ⓑ).
14. Incline a luminária e insira primeiro uma presilha [2] na abertura de instalação.
15. Em seguida, insira a segunda presilha [2] na abertura de instalação.
16. Reinsira o fusível ou ligue o disjuntor na caixa de fusíveis (posição I). Sua luminária está pronta para uso.

## DESCARTE

### Descarte da embalagem
Descarte a embalagem por tipo. Jogue o papelão no cesto de papel.

### Descarte da luminária

Descarte o seu dispositivo de forma correta.

(Aplicável na União Europeia e noutros países europeus com sistemas de recolha separada de materiais recicláveis)
Os aparelhos antigos não devem ser eliminados com o lixo doméstico! Se já não for possível continuar a usar o aparelho antigo, todos os consumidores são legalmente obrigados a eliminar os aparelhos antigos separadamente dos resíduos domésticos, por exemplo, num ponto de recolha do seu município/localidade. Se isto for possível sem a destruição do aparelho antigo, retire igualmente as pilhas antigas ou recarregáveis e lâmpadas antes de colocá-lo para eliminação e deposite-as num ponto de recolha separado. Caso as pilhas recarregáveis fiquem instaladas permanentemente no aparelho, indique que o mesmo contém pilhas recarregáveis ao proceder à sua eliminação. Isto garante que os aparelhos antigos são reciclados adequadamente e evitados efeitos adversos no ambiente. Os aparelhos elétricos são marcados com o símbolo de um contentor de lixo com rodas barrado com uma cruz, que indica a recolha separada de aparelhos elétricos e eletrónicos.
Para mais informações sobre a eliminação correta do aparelho no seu país, visite www.eglo.com.

### Declaração de conformidade
O fabricante declara que este produto atende aos requisitos das diretrizes e normas europeias e nacionais aplicáveis. As explicações correspondentes encontram-se junto ao fabricante e podem ser solicitadas no serviço de atendimento ao cliente.

## (FI) Toimituksen sisältö

## YLEISET TURVALLISUUSOHJEET

### Määräysten mukainen käyttö
Valaisimet on tarkoitettu vain yksityiskäyttöön, eivätkä ne sovi kaupalliisiin käyttötarkoituksiin. Noudata aina tätä käyttöohjetta valaisimia käyttäessäsi. Muunlainen käyttö katsotaan määräysten vastaiseksi, ja siitä voi aiheutua esinevahinkoja tai loukkaantumisia. Valmistaja tai jälleenmyyjä ei vastaa mistään esine- tai henkilövahingoista, jotka johtuvat määräysten vastaisesta tai vääränlaisesta käytöstä.

### Käyttötarkoitus
Valaisimet on suunniteltu asennettaviksi kattoon kuiviin sisätiloihin (ei kosteisiin tiloihin ehkä ulos). Valaisimet asentavan sähköasentajan on huomioitava, että valaisimia ei saa asentaa kostealle tai johtavalle alustalle.

### Lapsiin kohdistuva vaara
Lapset eivät tunne sähkölaitteiden epäasianmukaisesta käsittelystä johtuvia vaaroja. Älä päästä lapsia tuotteen lähelle. Älä päästä lapsia pakkausmateriaalien lähelle! Vaarana on mm. tukehtuminen!

### Palovammojen vaara
Anna valaisinten jäähtyä ennen puhdistamista. Valaisimiin ei saa ripustaa mitään esineitä.
Älä katso lähietäisyydeltä päälle kytkettyihin LED-lamppuihin. Älä tarkastele LED-lamppuja optisella välineellä (esim. suurennuslasilla)!

### Sähköstä aiheutuva vaara
**Hoito-ohje:** Puhdista valaisin vain, kun se on kytketty pois päältä. Anna valaisinten jäähtyä ennen puhdistamista. Huolehdi, että liitäntäkohtiin tai virrallisiin osiin ei joudu kosteutta. Puhdistusaineet saattavat saada aikaan tahrintumista.
**Muutokset:** Älä tee valaisimeen tai sen liitäntäjohtoon muutoksia. Epäasianmukaisista korjauksista voi aiheutua merkittäviä vaaroja käyttäjälle.
**Liitäntäjohto:** Valaisimen ulkoista taipuisaa johtoa ei voi vaihtaa. Lopeta valaisimen käyttö, jos tässä johdossa on vaurioita.
**Käyttöönotto:** Älä ota valaisinta käyttöön, jos valaisimessa itsessään tai sen liitäntäjohdossa on näkyviä vaurioita.
**Lampun vaihtaminen:** Valaisimen on oltava jännitteetön ennen lampun vaihtamista! Valaisin ja lamput kuumenevat käytössä. Anna niiden jäähtyä ennen vaihtamista. Käytä vain valaisimeen sopivia lamppuja. Lamppukohtaista enimmäistehoa ei saa ylittää. Tarvittaessa on huomioitava myös määritetty lampputyyppi.
⚠ **Varoitus! Sähköiskun vaara! Virheellisestä sähköasennuksesta voi aiheutua sähköiskuja.**
Sähköasentajan on tehtävä valaisinten sähköasennukset virtajohtoa asennettaessa! **Huomio! Virtajohdon on oltava jännitteetön ennen asentamisen aloittamista (sulake pois päältä). Anna sähköasennus ja muu asentaminen aina ammattilaisten tehtäväksi turvallisuusmääräyksiä noudattaen.**

⚠ **HUOMIO!** VAARA – Sähköiskun aiheuttama hengenvaara! Valaisinta ei saa upottaa veteen.

Huomioi jäljempänä esitetyt symbolit ja turvallisuusohjeet välttääksesi vahinkoja, jotka johtuvat epäasianmukaisesta asennuksesta tai käytöstä:

Tällä symbolilla merkittyjä valaisimia ei voi himmentää.

**Suojausluokka 2:** tällä symbolilla merkittyjen valaisinten turvallinen käyttö ei edellytä suojajohdinta.

**Alasvalot:** Tämä symboli tarkoittaa, että valaisin ei sovellu käyttöön, jossa se peitettäisiin eristemateriaalilla.

### Asennusohje
Upotettavien valaisinten asentamisessa tarvitaan toimitukseen sisältyvien tarvikkeiden lisäksi sopiva ruuvitaltta, porakone ja reikäsaha (68 mm). Asennuksen saa tehdä vain sähköasentaja. Asennuksen yhteydessä on noudatettava voimassa olevia asennusmääräyksiä. Kun valaisimet on asennettu valmiiksi, voit kytkeä sulakkeen jälleen päälle asunnon sulaketaulusta.

## ASENTAMINEN

⚠ **HUOMIO!** Kiinnitä asentamisen yhteydessä huomioita kiinnittimiin [2]. Kiinnitinten jouset ovat erittäin vahvoja ja voivat aiheuttaa loukkaantumisia huolimattomasti käytettyinä.

### ℹ Tarvittavat tarvikkeet
(eivät sisälly toimitukseen):
• pituudeltaan riittävä johto H03VV-2F (vähimmäishalkaisija 2× 0,75 $mm^2$) tai NYM 3x 1,5 $mm^2$
• ruuvittomia jousellisia liittimiä / jousiliittimiä standardin EN 60998-2-2 mukaisesti, halkaisijalle 0,5–1,5 $mm^2$, vähintään 2-napaisia
• tarvittaessa kaapelihölkkeja
• jako-/haaroitusrasia

### Näin toimit oikein:
• Älä asenna kylpyhuoneeseen tai vastaaviin tiloihin.
• Asennuspaikassa valaisinkotelon takaosan takana on oltava tilaa vähintään 50 mm ja etäisyyden on oltava sivuilla vähintään 5 cm.
1. Kytke virtapiiri jännitteettömäksi kytkemällä sulake pois päältä ennen asentamisen aloittamista.
2. Tarkasta, onko asennussyvyys vähintään tarvittavat 50 mm.
3. Merkitse upotettavien valaisinten asennuskohdat.
4. Sahaa reikä- tai pistosahalla (ø 68 mm) aukot asennuskohtiin. Huomioi tällöin etäisyys kahden upotettavan valaisimen välissä. Etäisyyden on oltava vähintään 20 cm. Huolehdi lisäksi, että mikään johto ei vaurioidu.
5. Ohje: Sähköliitäntä on tehtävä suljettuun haaroitusrasiaan tai jakorasiaan.
6. Johda virtajohto (ulkoinen) haaroitusrasian tai jakorasian läpiviennin kautta.
7. Käytä ruuvittomia jousellisia liittimiä / jousiliittimiä standardin EN 60998-2-2 mukaisesti, halkaisijalle 0,5–1,5 $mm^2$, vähintään 2-napaisia.
8. Tarkasta, että (ulkoisen) virtajohdon yksittäiset johtimet liitetään oikein: jännitteinen johdin = musta tai ruskea, nollajohdin = sininen. Valaisimet eivät sovi ketjutukseen.
9. Mahdollista kelta-vihreää johdinta ei liitetä. Maakaapelia ei tarvita, sillä valaisin kuuluu suojausluokkaan II.
10. Käytä tyypin H03VV-2F johtoa, jonka vähimmäishalkaisija on 2× 0,75 $mm^2$, ja kaapelihölkkeja, tai johtoa NYM 3x 1,5 $mm^2$. Yhdistä virtajohto ruuvittomin liittimin. Huomioi, että jokainen johdin tarvitsee oman liittimensä (kuva C, ⓐ).
11. Työnnä haaroitusrasia ja siihen liitetty virtajohto varovasti takaisin asennuskohtaan.
12. Poista mahdollinen tiivistemateriaali upotettavien valaisinten läheisyydestä ennen valaisinten asettamista.
13. Käännä molemmat kiinnittimet [2] ylös ja aseta upotettava valaisin ja liitäntäkaapeli asennusaukkoon (kuva C, ⓑ).
14. Aseta valaisin vinoon ja ohjaa ensin yksi kiinnitin [2] asennusaukkoon.
15. Ohjaa sitten toinen kiinnitin [2] asennusaukkoon.
16. Kytke sulake takaisin päälle tai kytke suojavaroke päälle sulakekotelossa (I-asento).
Valaisin on nyt käyttövalmis.

## HÄVITTÄMINEN

### Pakkauksen hävittäminen
Hävitä pakkaus materiaalien mukaan jaoteltuna. Pahvi ja kartonki kuuluvat jätepaperin keräykseen.

### Valaisimen hävittäminen

Hävitä laite asianmukaisesti.

(Sovelletaan Euroopan unionissa ja muissa Euroopan maissa, joissa on käytössä kierrätyskelpoisten materiaalien erilliskeräysjärjestelmät.)
Vanhoja laitteita ei saa hävittää kotitalousjätteen joukossa! Jos vanhaa laitetta ei voida enää käyttää, kuluttajalla on lakisääteinen velvollisuus hävittää vanhat laitteet kotitalousjätteestä erillään esimerkiksi toimittamalla ne kunnalliseen keräyspisteeseen. Ennen kuin palautat vanhan laitteen hävittävälle, poista myös vanhat paristot tai ladattavat akut ja lamput, mikäli se on mahdollista tehdä tuhoamatta vanhaa laitetta. Vie ne erilliseen keräyspisteeseen. Jos laitteeseen on pysyvästi asennettu ladattavia akkuja, ilmoita laitetta hävittäessäsi, että siinä on ladattava akku. Näin varmistetaan, että vanhat laitteet kierrätetään asianmukaisesti ja että ympäristölle ei aiheudu haittavaikutuksia. Sähkölaitteisiin on merkitty symboli pyörillä varustetusta jäteastiasta, jonka yli on vedetty risti. Symboli tarkoittaa sähkö- ja elektroniikkalaitteiden erillistä keräystä. Lisätietoja laitteen asianmukaisesta hävittämisestä maassasi on osoitteessa www.eglo.com.

### Vaatimustenmukaisuusvakuutus
Valmistaja vakuuttaa, että tämä tuote on voimassa olevien eurooppalaisten ja kansallisten ohjeistojen ja normien vaatimusten mukainen. Valmistaja on antanut asiasta vastaavat vakuutukset, joita voi tiedustella asiakaspalvelusta.cliente.

## (DK) Leveringsomfang

## GENERELLE SIKKERHEDSANVISNINGER

### Formålsbestemt anvendelse
Lamperne er udelukkende beregnet til privat brug, ikke til erhvervsmæssig anvendelse. Anvend kun lamperne som beskrevet i denne brugsanvisning. Enhver anden brug anses for at være ikke formålsbestemt og kan medføre materielle skader eller kvæstelser. Producenten eller forhandleren hæfter ikke for ting- eller personskader, som er opstået på grund af ikke formålsbestemt eller forkert brug.

### Anvendelsesformål
Lamperne er beregnet til loftsmontage i tørre indvendige rum (ikke i vådrum eller udendørs). Den faglærte elektriker, der installerer lamperne, skal være opmærksom på, at lamperne ikke installeres på fugtigt eller ledende underlag.

### Fare for børn
Børn kender ikke de farer, som ukyndig håndtering af elapparater kan indebære. Hold derfor børn borte fra produktet. Børn må ikke komme i kontakt med emballagematerialerne! Der er fare for bl.a. kvælning!

### Advarsel mod forbrændinger
Lad lamperne køle ned, inden du rengør dem. Der må ikke hænges genstande på lamperne.
Når lampen er tændt, se da ikke ind i LED-lyskilden fra kort afstand. Se ikke på LED-lyskilden med et optisk instrument (f.eks. en lup)!

### Fare som følge af elektricitet
**Plejeanvisning:** Lamperne må kun rengøres, når de er slukkede. Lad lamperne køle ned, inden du rengør dem. Sørg for, at der ikke kommer fugt i tilslutningsrum eller på strømførende dele. Rengøringsmidler kan forårsage pletter.
**Ændringer:** Foretag ikke ændringer på lampen eller dens ledning. Ukyndige reparationer kan forårsage alvorlig fare for brugeren.
**Ledning:** Denne lampes udvendige fleksible ledning kan ikke udskiftes. Bortskaf lampen, hvis denne ledning er beskadiget.
**Ibrugtagning:** Tag ikke lampen i brug, hvis der er synlige skader på selve lampen eller på ledningen.
**Udskiftning af lyskilde:** Inden lyskilden udskiftes, skal lampen gøres spændingsløs! Lampe og lyskilde bliver varme under drift. De skal afkøle inden en udskiftning. Brug kun den type lyskilde, der er angivet på lampen. Den maksimale ydeevne pr. lyskilde må ikke overskrides. Eventuelt skal der også tages højde for den påkrævede lyskildetype.

⚠ **Advarsel! Fare forelektrisk stød! En fejlbehæftet elinstallation kan medføre elektrisk stød.**
Lampers elinstallationer til montering på netledningen skal gennemføres af en faglært elektriker. **Bemærk! Inden monteringen skal netledningen være spændingsløs (slå sikringen fra). Elinstallation og montering må kun gennemføres af en faglært person under overholdelse af sikkerhedsforskrifterne.**

⚠ **BEMÆRK!** FARE – Livsfare ved elektrisk stød! Lampen må ikke nedsænkes i vand.

Vær opmærksom på de nedenfor beskrevne symboler og sikkerhedsanvisninger for at undgå skader forårsaget af fagmæssig ukorrekt montering eller brug.

Lamper med dette symbol er ikke dæmpbare.

**Beskyttelsesklasse 2:** For lamper med dette symbol er der til sikker drift ikke brug for en beskyttelsesleder.

**Downlights:** Dette symbol betyder, at lampen ikke må tildækkes med isoleringsmateriale.

### Installationsanvisning
Til montering af lamperne skal der foruden det medfølgende materialebruges en passende skruetrækker, en boremaskine og en hulsav (68 mm). Monteringen bør udelukkende gennemføres af en faglært elektriker. Her skal de gældende installationsforskrifter overholdes. Efter installationen af lamperne kan du nu igen slå sikringen til.

## MONTERING

⚠ **BEMÆRK!** Vær i forbindelse med monteringen opmærksom på klemmerne [2]. Klemmernes fjedre er meget kraftige og kan ved uagtsomhed medføre personskader.

### ℹ Påkrævet materiale
(ikke omfattet af leveringen):
• Ledning H03VV-2F (min. diameter 2 × 0,75 $mm^2$) i påkrævet længde eller NYM 3 x 1,5 $mm^2$
• Skrueløse klemmer med fjedre/fjederklemmer iht. EN60998-2-2 til en diameter på 0,5-1,5 $mm^2$, mindst 2-polet
• Evt. endetyller
• Fordelerdåse/forgreningsdåse

### Sådan forholder du dig korrekt:
• Undgå indbygning i badeværelser eller lignende rum.
• Indbygningsområdet over lampehusets bagside skal være min. 50 mm, og afstanden i siderne skal være min. 5 cm.
1. Inden du påbegynder installeringen, skal strømkredsløbet gøres spændingsløs, ved at du slår sikringen fra.
2. Tjek, om der er den påkrævede min. monteringsdybde på 50 mm.
3. Markér de steder, hvor lamperne skal monteres.
4. Sav hullerne i monteringsstederne med en hul- eller stiksav (ø 68 mm). Vær opmærksom på afstanden mellem to lamper. Den skal være min. 20 cm. Vær desuden opmærksom på, at du tilslutter netledningens enkelte ledere (ekstern) korrekt: Strømførende leder = sort eller brun, nulleder = blå. Lamperne er ikke egnet til gennemslibning.
9. En eventuel grøn-gul leder tilsluttes ikke. Jordforbindelse er ikke nødvendig, da der er tale om en lampe i beskyttelsesklasse II.
10. Brug en ledning af typen H03VV-2F med en min. diameter på 2 × 0,75 $mm^2$ og endetyller eller en NYM 3 x 1,5 $mm^2$ ledning. Tilslut netledningen med skrueløse klemmer. Vær opmærksom på, at du skal bruge en ny klemme for hver ledning (illustration C, ⓐ).
11. Skyd forsigtigt forgreningsdåsen med den tilsluttede netledning tilbage til monteringsstedet.
12. Inden du isætter lamperne, skal du fjerne eventuelt isoleringsmateriale, der er i nærheden af lamperne.
13. Klap de to klemmer [2] opad, og før lampen med ledningen ind i monteringsåbningen (illustration C, ⓑ).
14. Sæt lampen lidt på skrå, og før først en klemme [2] ind i indbygningsåbningen.
15. Før derefter den næste klemme [2] ind i indbygningsåbningen.
16. Slå sikringen til igen, eller tænd igen for sikkerhedsafbryderen på sikringskassen (I-position).
Nu er din lampe klar til brug.

## BORTSKAFFELSE

### Bortskaffelse af emballagen
Sortér emballagen, inden du bortskaffer den. Bortskaf pap og karton som papiraffald.

### Bortskaffelse af lampen

Bortskaf din enhed på korrekt vis.

(Gælder i EU og andre europæiske lande med systemer til særskilt indsamling af genanvendelige materialer)
Gammelt udstyr må ikke kasseres sammen med husholdningsaffald! Hvis det gamle udstyr ikke længere kan bruges, er alle forbrugere juridisk forpligtet til at kassere det separat fra husholdningsaaffald, fx på en lokal genbrugsstation. Hvis dette ikke er muligt uden at ødelægge det gamle udstyr, fjernes endvidere gamle eller genopladelige batterier og lyskilder, inden enheden afleveres på en lokal genbrugsstation. I tilfælde af permanent installerede genopladelige batterier skal du i forbindelse med bortskaffelse informere om, at udstyret indeholder et genopladeligt batteri. Dette sikrer korrekt genanvendelse af den gamle enhed uden negative konsekvenser for miljøet. Elektriske enheder er markeret med en overstreget affaldsspand på hjul, hvilket står for separat indsamling af elektrisk og elektronisk udstyr.
Gå til www.eglo.com for information om korrekt bortskaffelse af udstyret i dit land.

### Overensstemmelseserklæring
Producenten erklærer, at dette produkt opfylder kravene i de gældende europæiske og nationale direktiver og standarder. Tilsvarende erklæringer findes hos producenten og kan rekvireres via kundeservice.

## (SE) Leveransinnehåll

## ALLMÄNNA SÄKERHETSANVISNINGAR

### Avsedd användning
Lamporna är endast avsedda för privat användning och inte lämpliga för yrkesmässig användning. Använd endast lamporna på det sätt som beskrivs i bruksanvisningen. All annan användning betraktas som ej ändamålsenlig och kan leda till materiella skador eller personskador. Tillverkaren eller återförsäljaren tar inget ansvar för materiella skador eller personskador, som uppkommit på grund av ej ändamålsenlig användning.

### Ändamålsenlig användning
Lamporna är avsedda för montering på innertak i torra lokaler inomhus (ej för vårtum eller utomhus). Den behörige elektriker, som installerar lamporna skall se till att lamporna inte installeras på ett fuktigt eller ledande underlag.

### Fara för barn
Barn inser inte de risker, som kan uppstå vid en felaktig hantering av elektriska enheter. Håll alltid barn borta från artikeln. Håll förpackningsmaterial borta från barn. Risk för bl.a. kvävning.

### Varning för brännskador
Låt lampan svalna innan du gör ren den. Inga föremål får hängas i lamporna. Titta inte in i LED-lamporna från ett kort avstånd under pågående drift. Betrakta inte LED-lamporna med ett optiskt instrument (t.ex. lupp).

### Fara på grund av elektricitet
**Skötselanvisningar:** Rengör endast lampan när den är avstängd. Låt lampan svalna innan du gör ren den. Anslutningsutrymmen eller strömförande delar får inte utsättas för fukt. Rengöringsmedel kan förorsaka fläckbildning.
**Förändringar:** Vidta inga förändringar på lampan eller dess anslutningsledningar. Felaktiga reparationer kan leda till avsevärda faror för användaren.
**Anslutningsledning:** Den yttre flexibla ledningen till denna lampa kan inte bytas ut. Avfallshantera lampan om denna ledning är skadad.
**Idrifttagning:** Ta inte lampan i drift om lampan som sådan eller dess anslutningsledning uppvisar synliga skador.
**Byta ljuskälla:** Innan byte av ljuskälla skall lampan ha gjorts spänningsfri Lampa och ljuskälla blir heta under pågående drift. Låt dem svalna innan bytet. Använd bara den ljuskälla som anges på lampan. Den maximala effekten per ljuskälla får inte överskridas. I förekommande fall skall också den föreskrivna typen av ljuskälla beaktas.

⚠ **Varning! Risk förelektrisk stöt! Felaktiga elinstallationer kan leda till elektriska stötar.**
Elinstallationer av lampor för installation till nätanslutningsledningen skall genomföras av en behörig elektriker. **Observera! Innan monteringen påbörjas så skall nätanslutningsledningen vara spänningsfri (säkringen frånslagen). Elinstallationen och monteringen får bara utföras av en behörig elektriker under iakttagande av säkerhetsföreskrifterna.**

⚠ **OBSERVERA!** FARA - Livsfara från elektriska stötar! Doppa inte lampan i vatten.

Betrakta de nedan förklarade symbolerna och säkerhetsanvisningarna för att undvika skador på grund av felaktigt utförd montering eller användning:

Lampor som markerats med denna symbol kan inte dimmas.

**Skyddsklass 2:** för lampor med denna symbol krävs ingen skyddsledare för en säker drift.

**Downlights:** Denna symbol anger att lampan inte är lämplig att täckas över med värmeisolerande material.

### Installationsanvisning
För monteringen av inbyggnadslamporna krävs, utöver det levererade materialet, en passande skruvmejsel, en borrmaskin och en hålsåg (68 mm). Monteringen får bara utföras av en behörig elektriker. I det sammanhanget skall de gällande installationsföreskrifterna beaktas: Efter en framgångsrik installation kan du aktivera anläggningens säkring igen.

### Montering
⚠ **OBSERVERA!** Var uppmärksam på klamrarna [2] vid monteringen. Klamrarnas fjädrar är mycket starka och kan leda till personskador vid oaktsamhet.

### ℹ Erforderligt material
(ingår inte i leveransen):
• Kabel H03VV-2F (minimidiameter 2× 0,75$mm^2$) i erforderlig längd eller NYM 3x 1,5 $mm^2$
• skruvlösa klämmor5 med fjäder/fjäderklämmor enligt EN60998-2-2 för en diameter på 0,5–1,5 $mm^2$, minst 2-polig
• i förekommande fall ledarändhylsor
• fördelardosa/förgreningslåda

### Så förhåller du dig rätt:
• Undvik montering i badrum och liknande utrymmen.
• Inbyggnadsområdet över lamphusets baksida skall vara minst 50 mm och avståndet åt sidan skall vara minst 5 cm.
1. Innan installationen skall strömkretsen göras spänningsfri genom att slå ifrån säkringen.
2. Kontrollera att det erforderliga minsta inmonteringsdjupet på 50 mm är givet.
3. Markera inbyggnadslampornas positioner.
4. Såga hålen i monteringsstället med en hål- eller sticksåg (ø 68 mm). Beakta avståndet mellan två inbyggnadslampor. Detta skall vara minst 20 cm. Se också till att du inte skador några ledningar.
5. Anmärkning: Den elektriska anslutningen skall ske i en sluten förgreningslåda eller fördelardosa.
6. Dra nätledningen (extern) genom förgreningslådans eller fördelardosans monteringsöppning.
7. Använd skruvlösa klämmor med fjädrar/fjäderklämmor enligt EN60998-2-2 för en diameter på 0,5–1,5 $mm^2$, minst 2-polig.
8. Kontrollera att nätanslutningskabelns (extern) enskilda ledare ansluter korrekt:
Strömförande ledare = svart eller brun, neutralledare = blå. Lamporna är inte lämpliga för slingkoppling.
9. En eventuell befintlig grön-gul ledare ansluts inte. Någon jordanslutning krävs inte eftersom lampan har skyddsklass II.
10. Använd en kabel av typen H03VV-2F med en minimidiameter på 2× 0,75 $mm^2$ och ledarändhylsor eller en NYM 3x 1,5 $mm^2$ kabel. Anslut nätledningen med skruvlösa klämmor. Se till att du behöver en egen klämma för varje ledning (bild C, ⓐ)
11. Skjut försiktigt tillbaka förgreningsdosan med den anslutna nätledningen i monteringsstället.
12. Innan inbyggnadslamporna sätts in tar du bort eventuellt isoleringsmaterial i närheten av inbyggnadslamporna.
13. Fäll de båda klämmorna [2] uppåt och för in inbyggnadslampan med anslutningskabeln i monteringsöppningen (bild C, ⓑ).
14. Sätt an lampan vinklat och för först in en klammer [2] i inbyggnadsöppningen.
15. För därefter in den andra klammern [2] i inbyggnadsöppningen.
16. Sätt in säkringen igen eller sätt på dvärgbrytaren på säkringslådan (I-position).
Din lampa är nu driftsklar.

## AVFALLSHANTERING

### Avfallshantera förpackningen
Källsortera förpackningen. Papper och papp till returpapper.

### Avfallshantera lampan

Gör dig av med enheten på rätt sätt.

(Gäller i Europeiska unionen och andra europeiska länder med system för separat insamling av återvinningsbara material)
Gamla apparater får inte slängas med hushållsavfallet! Om den gamla apparaten inte längre kan användas är varje konsument enligt lag skyldig att göra sig av med den gamla apparaten separat från hushållsavfallet, t.ex. på en återvinningsstation i sin kommun eller stadsdel. Om det är möjligt utan att förstöra den gamla apparaten, ta också ur de gamla batterierna eller de uppladdningsbara batterierna och lamporna innan du lämnar den gamla apparaten på återvinningsstationen. Lämna dessa delar på en separat insamlingsplats. När det gäller fastmonterade uppladdningsbara batterier ska du ange att apparaten innehåller ett uppladdningsbart batteri när du gör dig av med den. Detta garanterar att gamla apparater återvinns på rätt sätt och undviker skadliga effekter på miljön. Elektriska apparater är märkta med symbolen för en överkryssad soptunna på hjul, som står för separat insamling av elektriska och elektroniska apparater.
Information om hur du ska göra dig av med apparaten i ditt land finns på www.eglo.com.

### Försäkran om överensstämmelse
Tillverkaren försäkrar att denna produkt uppfyller kraven i de gällande europeiska direktiven och nationella riktlinjerna och normerna. Motsvarande förklaringar finns hos tillverkaren och kan beställas från kundtjänsten.

## (NO) Leveringsomfang

## GENERELLE SIKKERHETSMERKNADER

### Formålsriktig bruk
Lampen er utelukkende ment for privatbruk, ikke næringsbruk. Bare bruk lampen som beskrevet i denne bruksanvisningen. Enhver bruk som går ut over dette, regnes som ikke formålsriktig og kan medføre materielle skader eller personskader. Produsenten eller forhandleren har intet erstatningsansvar for materielle skader eller personskader som skyldes ikke formålsriktig eller feil bruk.

### Bruksområder
Lampen er konstruert for takmontering i tørre rom innendørs (ikke våtrom eller utendørs). Elektrikeren må ikke installere lampen på fuktig eller ledende underlag.

### Fare for barn
Barn har ikke kunnskap om farer som kan oppstå ved uforskriftsmessig håndtering av elektriske apparater. Barn skal derfor ikke håndtere produktet. Dette gjelder også emballasjematerialer! Kvelningsfare m.m.!

### Forbrenningsfare
Lampen skal avkjøles før du rengjør den. Gjenstander skal ikke henges på lampen.
Ikke se inn i LED-lyset fra kort avstand under drift. Ikke se på LED-lyset gjennom optiske instrumenter (f.eks. en lupe)!

### Fare grunnet elektrisitet
**Vedlikeholdsmerknad:** Lampen skal bare rengjøres når den er slått av. Lampen skal avkjøles før du rengjør den. Unngå fukt i kabelrom og på strømførende deler. Rengjøringsmidler kan føre til flekkdannelse.
**Modifikasjon:** Ikke foreta modifikasjon av lampen eller tilkoblingsledningen. Uforskriftsmessig reparasjon kan medføre betydelige farer for brukeren.
**Tilkoblingsledning:** Den utvendige fleksible ledningen til denne lampen kan ikke skiftes ut. Kast lampen dersom denne ledningen er skadet.
**Idriftsettelse:** Ikke ta lampen i drift dersom selve lampen eller tilkoblingsledningen har synlige skader.
**Utskifting av lysmiddel:** Lampen må være spenningsfri for å kunne skifte ut lysmiddel! Lampen og lysmiddel blir varme under drift.
La lysmiddel avkjøles før utskifting. Bare bruk lysmiddel som er angitt på lampen. Maksimal effekt per lysmiddel må ikke overskrides. Du må også eventuelt ta hensyn til angitt type lysmiddel.

⚠ **Advarsel! Fare forelektrisk sjokk! Feil elektroinstallasjon kan medføre elektrisk sjokk.**
Montering av lamper som skal kobles direkte til strømnettet, skal utføres av en godkjent elektriker! **Obs! For montering påbegynnes må de strømførende ledningene være spenningsfrie (sikring utkoblet). Elektroinstallasjon og –montering må utføres av en fagperson og i samsvar med relevante sikkerhetsforskrifter.**

⚠ **OBS!** FARE – livsfare ved elektrisk sjokk! Ikke senk lampen ned i vann.

Ta hensyn til symbolene og sikkerhetsmerknadene nedenfor for å unngå skader grunnet ufagmessig montering eller bruk:

En lampe med dette symbolet kan ikke dimmes.

**Beskyttelsesklasse 2:** En lampe med dette symbolet behøver ikke jordledning for sikker drift.

**Downlights:** Dette symbolet betyr at lampen ikke er egnet for tildekking med isolasjonsmateriale.

### Installasjonsmerknad
For montering av innfelte lamper behøves det i tillegg til det medfølgende materialet en egnet skrutrekker, en bormaskin og en hulsag (68 mm). Monteringen må utføres av en elektriker. Gjeldende installasjonsforskrifter skal overholdes. Etter at lampen er installert, kan du koble inn sikringen igjen.

## MONTERING

⚠ **OBS!** Vær oppmerksom på klemmene [2] under montering. Klemmefjærene er svært kraftige og kan gi personskader dersom man er uoppmerksom.

### Nødvendig materiale
(ikke inkludert i leveringsomfanget):
• kabel H03VV-2F (minimum tverrsnitt 2× 0,75 $mm^2$) med nødvendig lengde NYM 3x 1,5 $mm^2$
• skrueløse klemmer med fjær/fjærklemmer i henhold til EN60998-2-2 for et tverrsnitt på 0,5–1,5 $mm^2$, minst topolet
• ev. åreendehylser
• koblingsboks

### Ting å huske på:
• Ikke monter på baderom eller tilsvarende rom.
• Monteringsområdet over baksiden av lampekabinettet må være minst 50 mm, mens sideavstanden må være minst 5 cm.
1. Før du påbegynner installasjonen, skal du sette strømkretsen spenningsfri ved å koble ut sikringen.
2. Kontroller at minimum monteringsdybde på 50 mm er tilgjengelig.
3. Marker posisjonen til lampen som skal monteres.
4. Sag hullene i monteringsåpningen med en hull- eller stikksag (diameter 68 mm). Ved montering av to lamper: Vær oppmerksom på avstanden mellom lampene. Avstanden må være minst 20 cm. Kontroller at du ikke skader noen ledninger.
5. Merk: Den elektriske tilkoblingen må utføres i en lukket koblingsboks.
6. Før strømkabelen (ekstern) gjennom monteringsåpningen på koblingsboksen.
7. Bruk skrueløse klemmer med fjær/fjærklemmer i henhold til EN 60998-2-2 for tverrsnitt 0,5 $mm^2$ – 1,5 $mm^2$, minst topolet.
8. Koble til de ulike ledningene til strømkabelen (ekstern) på riktig måte:
strømførende ledning = svart eller brun, nøytral ledning = blå. Lampene er ikke egnet for seriekobling.
9. En eventuell grønngul ledning kobles ikke til. Jordingstilkobling er ikke nødvendig, da lampen har beskyttelsesklasse II.
10. Bruk en kabel av typen H03VV-2F med et minimumstverrsnitt på 2× 0,75 $mm^2$ og åreendehylser eller en kabel på NYM 3x 1,5 $mm^2$. Koble til strømkabelen med skrueløse klemmer. Du behøver én klemme for hver ledning (figur C, ⓐ)
11. Skyv koblingsboksen med den tilkoblede strømkabelen forsiktig inn i monteringsåpningen igjen.
12. Fjern eventuelt isolasjonsmateriale i nærheten av lampen før du setter den inn.
13. Slå opp de to klemmene [2], og før lampen med tilkoblingskabel inn i monteringsåpningen (figur C, ⓑ).
14. Plasser lampen skrått, og før først én klemme [2] inn i monteringsåpningen.
15. Før deretter den andre klemmen [2] inn i monteringsåpningen.
16. Slå på igjen sikringen i sikringsskapet (posisjon I).
Lampen er nå klar til drift.

## AVHENDING

### Avhending av emballasjen
Avhend de forskjellige delene av emballasjen på riktig sted. Papp og pappesker skal leveres til papirinnsamling.

### Avhending av lampen
Kast enheten på riktig måte.

(Gjelder innenfor EU og andre europeiske land med systemer for innsamling av resirkulerbare materialer)
Gamle apparater må ikke kastes sammen med husholdningsavfallet! Hvis det gamle apparatet ikke lenger kan brukes, er hver forbruker juridisk forpliktet til å levere produktet til et oppsamlingspunkt (gjenvinningsstasjon eller butikken der produktet ble kjøpt), ikke kaste det med husholdningsavfallet. Hvis det er mulig å fjerne gamle batterier eller oppladbare batterier og lyspærer uten å ødelegge apparatet, bør dette gjøres på forhånd slik at disse kan leveres til et separat oppsamlingspunkt. Hvis de oppladbare batteriene er permanent installert, må du indikere at apparatet inneholder et oppladbart batteri når du leverer det. På denne måten sørger du for at de gamle apparatene resirkuleres på riktig måte og unngår negative miljøkonsekvenser. Elektriske apparatet er merket med et symbol med en søppeldunk med et kryss over. Dette symbolet indikerer at elektroniske apparater må kastes separat.
For mer informasjon om riktig avfallshåndtering av apparatet i ditt land, besøk www.eglo.com.

### Samsvarserklæring
Produsenten erklærer at dette produktet oppfyller kravene i gjeldende europeiske og nasjonale direktiver/standarder. Man kan også be om produsenterklæringer via kundeservice.

(IS) **Í pakkanum er að finna**

## ALMENNAR ÖRYGGISUPPLÝSINGAR

### Ætluð notkun
Ljósin eru eingöngu ætluð til einkanota en ekki í atvinnuskyni. Notið ljósin einungis eins og lýst er í þessum notkunarleiðbeiningum. Öll önnur notkun telst röng og getur valdið tjóni á munum eða líkamstjóni. Hvorki framleiðandinn né söluaðilinn ber neina ábyrgð á muna- og líkamstjóni af völdum rangrar notkunar.

### Notkunarsvið
Ljósin eru ætluð til festingar í loft í þurru rými innanhúss (ekki til notkunar í blautrými eða utandyra). Rafvirkinn, sem setur upp ljósin, verður að gæta þess að ljósin séu hvorki sett upp þar sem er blautt og rakt né leiðandi undirlag.

### Hættulegt börnum
Börn átta sig ekki á hættunni sem getur skapast við ranga meðferð á rafmagnstækjum. Haldið því börnum frá vörunni. Haldið umbúðaefni fjærri börnum! Hætta getur verið köfnun!

### Viðvörun um brunasár
Látið ljósin kólna áður en þau eru þrifin. Ekki má hengja neina hluti á ljósin. Horfið ekki í LED-ljósgjafann úr stuttri fjarlægð þegar kveikt er á honum. Horfið ekki í LED-ljósgjafann með sjóntæki (t.d. stækkunargleri)!

### Hætta af völdum rafmagns
**Ábendingar um umhirðu:** Þrífið ljósið aðeins þegar slökkt er á því. Látið ljósin kólna áður en þau eru þrifin. Enginn raki má berast í tengirými eða á leiðandi hluta. Hreinsiefni geta valdið blettum.
**Breytingar:** Gerið engar breytingar á ljósinu eða tengisnúru þess. Ótilhlýðilegar viðgerðir geta valdið verulegri hættu fyrir notandann.
**Tengisnúra:** Ekki er hægt að skipta um ytri sveigjanlega snúru ljóssins. Fargið ljósinu ef snúran skemmist.
**Taka í notkun:** Notið ekki ljósið ef sýnilegur skaði er á ljósinu sjálfu eða tengisnúru þess.
**Skipt um ljósgjafa:** Áður en skipt er um ljósgjafa verður að taka rafmagn af ljósinu! Ljósið og ljósgjafinn hitna við notkun. Látið það kólna áður en skipt er um. Notið aðeins þann ljósgjafa sem gefinn er upp á ljósinu. Ekki má fara yfir hámarksafl hvers ljósgjafa. Ef þörf krefur verður einnig að taka tillit þess hvaða gerð ljósgjafa er tiltekin.

⚠ **Viðvörun! Hætta áraflosti! Raflost getur hlotist af röngum rafmagnstengingum.**
Rafvirki skal sjá um að tengja ljósið ef það á að tengja það við aðalæð! **Athugið! Áður en uppsetning hefst verður að taka rafmagn af aðalæð (slá út öryggi). Látið rafvirkja sjá um tengingu á rafmagni og uppsetningu í samræmi við reglur um öryggi.**

⚠ **ATHUGIÐ!** HÆTTA - Lífshætta af raflosti! Dýfið ljósinu ekki í vatn.

Farið eftir því sem segir á táknum og öryggisleiðbeiningum, sem sýnd eru hér á eftir, til að koma í veg fyrir tjón/áverka af völdum rangar uppsetningar eða notkunar:

Með þessu tákni er sýnt að ljósin séu ekki dimmanleg.
**Verndarflokkur 2:** ekki er þörf á verndarleiðara fyrir ljós með þessu tákni til að notkun þeirra sé örugg.
**Niðurljós:** Þetta tákn sýnir að ekki megi hylja ljósið með hitaeinangrunarefni.

### Upplýsingar fyrir uppsetningu
Áður en uppsetning á innbyggðum ljósum hefst þarf hæfilega stórt skrúfjárn, borvél og gatasög (68 mm), auk meðfylgjandihluta. Aðeins rafvirki má sjá um uppsetninguna. Við hana skal fylgja gildandi reglum um uppsetningu. Alls ekki má slá örygginu inn aftur fyrr en uppsetningu á ljósunum er lokið.

## UPPSETNING

⚠ **ATHUGIÐ!** Gætið að klemmunum við uppsetninguna [2]. Fjaðrirnar á klemmunum eru mjög kraftmiklar og geta valdið meiðslum ef farið er óvarlega.

### Nauðsynlegt efni
(fylgir ekki með):
• Snúra H03VV-2F (lágmarksþversnið 2× 0,75$mm^2$) í nauðsynlegri lengd eða NYM 3x 1,5 $mm^2$
• Skrúfulausar klemmur með fjöður/fjöðurklemmum EN60998-2-2 fyrir þversnið upp á 0,5–1,5 $mm^2$, að lágmarki 2-póla
• Vírendahulsur ef þörf krefur
• Tengidós//kvísldós

### Svona er rétt farið að:
• Forðist uppsetningu á baðherbergi eða álíka rými.
• Uppsetningarsvæðið fyrir ofan bakhlið húss ljóssins verður að vera að lágmarki 50 mm og hliðarfjarlægðin að lágmarki 5 cm.
1. Takið af rafmagn með því að slá út öryggi áður en uppsetningin hefst.
2. Athugið hvort nauðsynleg 50 mm dýpt sé til staðar fyrir uppsetninguna.
3. Merkið staðsetningar innbyggðu ljósanna.
4. Sagið göt á uppsetningarstaðnum með gata- eða stingsög (ø 68 mm). Við það skal gæta að bilinu á milli tveggja innbyggðra ljósa. Það verður að vera að lágmarki 20 cm. Gætið einnig að því að skemma engar lagnir.
5. Ábending: Tengja verður rafmagn í lokaðri kvíslardós eða tengidós.
6. Þræðið aðalæðina (utanaðkomandi) í gegnum uppsetningargat kvíslardósarinnar eða tengidósarinnar.
7. Notið skrúfulausar klemmur með fjöðrum / fjaðurklemmum samkvæmt EN 60998-2-2 fyrir þversnið upp á 0,5 $mm^2$ – 1,5 $mm^2$, að lágmarki 2-póla.
8. Gætið þess að tengja einstaka leiðara aðalæðarinnar (utanaðkomandi) rétt: leiðari með straum = svartur eða brúnn, núllleiðari = blár. Ekki má tengja í gegnum ljósin.
9. Ef gulur/grænn leiðari er til staðar á ekki að tengja hann. Jarðtenging er ekki nauðsynleg þar sem um er að ræða ljós í verndarflokki II.
10. Notið snúru af gerðinni H03VV-2F með lágmarksþversniði upp á 2× 0,75 $mm^2$ og vírendahulsur eða NYM 3x 1,5 $mm^2$ snúru. Tengið aðalæðina við skrúfulausu klemmurnar. Gætið þess að sérstaka klemmu þarf fyrir hverja leiðslu (skýringarmynd C, ⓐ)
11. Ýtið kvísldósinni varlega með tengdu aðalæðinni inn í uppsetningargatið.
12. Fjarlægið einangrun sem kann að vera til staðar við innbyggðu ljósin áður en ljósin eru sett í.
13. Setjið báðar klemmurnar upp [2] og setjið innbyggða ljósið ásamt tengisnúrunni í uppsetningargatið (skýringarmynd C, ⓑ).
14. Setjið ljósið í á ská og setjið fyrst eina klemmu [2] í uppsetningargatið.
15. Setjið síðan seinni klemmuna [2] í uppsetningargatið.
16. Sláið örygginu aftur inn eða sláið lekaliðanum á aflrofanum aftur inn (I-staða). Ljósið er nú tilbúið til notkunar.

## FÖRGUN

### Förgun á umbúðum
Fargið umbúðunum með flokkuðum hætti. Fargið pappír og pappa sem úrgangspappír.

### Förgun á ljósi
Fargaðu tækinu á réttan hátt.

(Á við í Evrópusambandinu og öðrum Evrópulöndum sem eru með kerfi fyrir aðskilda flokkun á endurvinnanlegum efnum)
Ekki má farga gömlum tækjum með heimilisúrgangi! Ef ekki er lengur hægt að nota gamla tækið er hverjum neytanda skylt samkvæmt lögum að farga gömlum tækjum á hátt sem er aðskilin frá heimilissorpi, t.d. á söfnunarstað í sínu sveitarfélagi/hverfi. Einnig skal fjarlægja gamlar rafhlöðurnar eða endurhlaðanlegar rafhlöður og perur, ef þess er kostur án þess að eyðileggja gamla tækið áður en því er skilað til förgunar, og fara skal með rafhlöður/perur á sérstakan söfnunarstað. Ef um er að ræða varanlega uppsettar endurhlaðanlegar rafhlöður, skal tilgreina að tækið innihaldi endurhlaðanlega rafhlöðu þegar því er fargað. Þetta tryggir að gömul tæki séu endurunnin á réttan hátt og þannig má komast hjá neikvæðum áhrifum á umhverfið.

Raftæki eru merkt með tákni sem sýnir yfirstrikaða ruslafötu á hjólum, sem þýðir aðskilda flokkun á raf- og rafeindatækjum. Til að fá upplýsingar um rétta förgun tækisins í þínu landi, sjá www.eglo.com

### Samræmisyfirlýsing
Framleiðandinn lýsir því yfir að þessi vara uppfylli kröfur gildandi innlendrar og evrópskrar löggjafar og staðla. Viðeigandi yfirlýsingar er að finna hjá framleiðandanum og hægt er að óska eftir þeim hjá þjónustudeild.

(LT) **Komplektacija**

## BENDROSIOS SAUGOS NUORODOS

### Naudojimas pagal paskirtį
Šviestuvai yra skirti tiktai asmeniniam naudojimui, ir nėra tinkami komercijos sričiai. Naudokite šviestuvus tik taip, kaip aprašyta šioje naudojimo instrukcijoje. Bet koks kitoks naudojimas yra laikomas naudojimu ne pagal paskirtį ir gali sukelti materialinę žalą arba sužalojimus. Gamintojas arba prekybininkas neprisiima atsakomybės už žalą turtui ir asmenims, kuri atsirado dėl paskirties neatitinkančio arba neteisingo naudojimo.

### Paskirtis
Šviestuvai yra suprojektuoti lubiniam montavimui sausose vidinėse patalpose (ne drėgnoms patalpoms ir išorėje). Elektros specialistas, kuris įrengia šviestuvus, turi prižiūrėti, kad šviestuvai nebūtų įrengti ant drėgno ar laidaus pagrindo.

### Pavojus vaikams
Vaikai neatpažįsta pavojų, kurie gali kilti netinkamai elgiantis su elektros prietaisais. Todėl laikykite vaikus atokiai nuo gaminio. Laikykite pakavimo medžiagas atokiai nuo vaikų! Be kitų, kyla uždusimo pavojus!

### Įspėjimas dėl nudegimų
Leiskite šviestuvams atvėsti, prieš juos valydami. Už šviestuvų draudžiama kabinti daiktus.
Veikimo metu nežiūrėkite iš trumpo atstumo į LED šviesos elementus. Nestebėkite LED šviesos elemento su optiniu instrumentu (pvz., didinamuoju stiklu)!

### Pavojus dėl elektros
**Priežiūros nuoroda:** šviestuvą valykite tik jam esant išjungimo būsenos. Leiskite šviestuvams atvėsti, prieš juos valydami. Neįleiskite drėgmės į įvadų kameras ar prie srovę tiekiančių dalių. Valymo priemonės gali sukelti dėmių susidarymą.
**Pakeitimai:** nesiimkite šviestuvo ar jo jungiamojo laido pakeitimo. Dėl netinkamų remonto darbų gali kilti žymūs pavojai naudotojui.
**Jungiamasis laidas:** išorinio lanksčiojo šio šviestuvo laido keisti negalima. Paverskite šviestuvą metalo laužu, jei šis laidas yra pažeistas.
**Naudojimo pradžia:** nepradėkite naudoti šviestuvo, jei pats šviestuvas arba jo jungiamasis laidas turi matomų pažeidimų.
**Šviesos elemento keitimas:** prieš šviesos elemento keitimą šviestuvas turi būti be įtampos! Šviestuvas ir šviesos elementas veikimo metu įkaista. Leiskite jam prieš keitimą atvėsti. Naudokite tik ant šviestuvo nurodytą šviesos elementą. Draudžiama viršyti maksimalią galią vienam šviesos elementui. Esant reikalui, būtina taip pat atsižvelgti į reikalaujamą šviesos elemento tipą.

⚠ **Įspėjimas! Elektros smūgio pavojus! Sugedusi elektros instaliacija gali sukelti elektros smūgius.**
Šviestuvų elektros instaliacijas įrengimui prie tinklo maitinimo laido turi atlikti elektros specialistas! **Dėmesio! Prieš montavimo pradžią tinklo maitinimo laidas turi būti be įtampos (išjungtas saugiklis). Paveskite elektros instaliaciją ir montavimą atlikti tik specialistui, laikantis saugos reikalavimų.**

⚠ **DĖMESIO!** PAVOJUS – pavojus gyvybei dėl elektros smūgio! Nenardinkite šviestuvo į vandenį.

Laikykitės toliau paaiškintų simbolių ir saugos nuorodų, kad išvengtumėte pažeidimų dėl netinkamo montavimo ar naudojimo:

Šiuo simboliu paženklinti šviestuvai nėra pritemdomi.
**2 apsaugos klasė:** šviestuvams su šiuo simboliu dėl saugios eksploatacijos apsauginis laidas nėra būtinas.
**Downlights:** šis simbolis paaiškina, kad šviestuvas nėra tinkamas jį uždengti termoizoliacine medžiaga.

### Įrengimo nuoroda
Įmontuojamų šviestuvų montavimui, be kartu pateikiamų medžiagų, papildomai dar reikia tinkamo atsuktuvo, grežtuvo ir karūninio grąžto (68 mm). Montavimą leidžiama atlikti tik elektros specialistui. Tai darant, būtina laikytis galiojančių įrengimo reikalavimų. Po sėkmingo šviestuvų įrengimo dabar Jūs vėl galite įjungti savo namo instaliacijos saugiklį.

## MONTAVIMAS

⚠ **DĖMESIO!** Prašome montuojant atkreipti dėmesį į spaustukus [2]. Spaustukų spyruoklės yra labai stiprios ir per neapdairumą gali sukelti sužalojimus.

### Reikalingos medžiagos
(Komplektacijoje nėra):
• reikiamo ilgio kabelis H03VV-2F (mažiausias skerspjūvis 2× 0,75 $mm^2$) arba NYM 3x 1,5 $mm^2$
• bevaržčiai gnybtai su spyruokle/spyruokliniai gnybtai pagal EN60998-2-2, skirti 0,5–1,5 $mm^2$ skerspjūviui, mažiausiai 2 polių
• jei reikia, gyslų galų movos
• skirstomoji dėžutė/jungiamoji dėžutė

### Taip elgsitės teisingai:
• Venkite įmontavimo vonios kambariuose ar panašiose patalpose.
• Įmontavimo sritis virš galinės šviestuvo korpuso pusės turi būti bent 50 mm, o šoninis atstumas – bent 5 cm.
1. Prieš pradėdami įrengimą, išjunkite srovės grandinės įtampą, išjungdami saugiklį.
2. Patikrinkite, ar yra reikalingas mažiausias 50 mm įmontavimo gylis.
3. Pažymėkite įmontuojamų šviestuvų padėtis.
4. Karūniniu grąžtu arba siaurapjūkliu (ø 68 mm) išpjaukite skyles montavimo vietoje. Tai darydami, atsižvelkite į atstumą tarp dviejų įmontuojamų šviestuvų. Šis turi būti mažiausiai 20 cm. Be to, prižiūrėkite, kad nepažeistumėte jokių laidų.
5. Nuoroda: elektros prijungimą būtina atlikti uždaroje jungiamojoje dėžutėje arba skirstomojoje dėžutėje.
6. Išveskite tinklo maitinimo laidą (išorinį) pro jungiamosios dėžutės arba skirstomosios dėžutės montavimo angą.
7. Naudokite bevaržčius gnybtus su spyruoklėmis / spyruoklinius gnybtus pagal EN 60998-2-2, skirtus 0,5 $mm^2$–1,5 $mm^2$ skerspjūviui, mažiausiai 2 polių.
8. Prižiūrėkite, kad pavienius tinklo maitinimo kabelio (išorinio) laidus kaskart teisingai prijungtumėte:
srovę tiekiantys laidai = juodas arba rudas, neutralusis laidas = mėlynas. Šviestuvai nėra tinkami pravedimui.
9. Galimai esantis žalias-geltonas laidas nėra prijungiamas. Įžeminimo jungtis yra nebūtina, kadangi šviestuvas yra II apsaugos klasės.
10. Naudokite H03VV-2F tipo kabelį su 2× 0,75 $mm^2$ mažiausiu skerspjūviu ir gyslų galų movomis arba NYM 3x 1,5 $mm^2$ kabelį. Sujunkite tinklo maitinimo laidą su bevaržčiais gnybtais. Atminkite, kad kiekvienam laidui Jums reikės atskiro gnybto (paveikslas C, ⓐ).
11. Atsargiai įstumkite jungiamąją dėžutę su sujungtu tinklo maitinimo laidu atgal į montavimo vietą.
12. Prieš įstatydami įmontuojamus šviestuvus, pašalinkite, jei yra, arti įmontuojamų šviestuvų esančias izoliacines medžiagas.
13. Atverskite abu spaustukus [2] aukštyn ir įveskite įmontuojamą šviestuvą su jungiamuoju kabeliu į montavimo angą (paveikslas C, ⓑ).
14. Įstrižai pridėkite šviestuvą ir pirma įveskite vieną spaustuką [2] į įmontavimo angą.
15. Paskui įveskite antrąjį spaustuką [2] į įmontavimo angą.
16. Vėl įstatykite saugiklį arba įjunkite automatinį jungtuvą saugiklių dėžėje (I padėtis).
Jūsų šviestuvas dabar yra parengtas darbui.

## ŠALINIMAS

### Pakuotės šalinimas
Pašalinkite pakuotę išrūšiuodami. Atiduokite kartoną ir kartondėžę į makulatūrą.

### Šviestuvo šalinimas
Išmeskite įrenginį tinkamai.

(Galioja Europos Sąjungoje ir kitose Europos šalyse, kuriose veikia atskiro perdirbamų medžiagų surinkimo sistemos.)
Senų prietaisų negalima išmesti kartu su buitinėmis atliekomis! Jei seno prietaiso naudoti nebegalima, kiekvienas naudotojas yra teisiškai įpareigotas senus prietaisus išmesti atskirai nuo buitinių atliekų, pvz., savo savivaldybės ar rajono surinkimo punkte. Prieš išmesdami seną prietaisą ar išveždami jį į atskirą surinkimo punktą, taip pat išimkite senas baterijas ar akumuliatorius bei lemputes, jei įmanoma tai padaryti nesunaikinus seno prietaiso. Jei akumuliatoriai neišimami, išmesdami prietaisą nurodykite, kad jame yra akumuliatorius. Taip užtikrinamas tinkamas senų prietaisų perdirbimas nedarant neigiamos įtakos aplinkai. Elektros prietaisai žymimi perbraukto konteinerio simboliu ir reiškia, kad elektros bei elektronikos prietaisus reikia rinkti atskirai.
Informaciją apie tinkamą prietaisų šalinimą savo šalyje rasite adresu www.eglo.com.

### Atitikties deklaracija
Gamintojas deklaruoja, kad šis gaminys atitinka galiojančių Europos ir šalies direktyvų ir standartų reikalavimus. Atitinkamos deklaracijos yra atiduotos saugoti gamintojui, ir jų galima paprašyti per klientų aptarnavimo tarnybą.

(EE) **Tarnekomplekt**

## ÜLDISED OHUTUSJUHISED

### Sihtotstarbeline kasutamine
Valgustid on eranditult ette nähtud erakasutuseks ega sobi tööstusliku valdkonna jaoks. Kasutage valgusteid ainult selle kasutusjuhendi kirjelduse kohaselt. Igasugust muud laadi kasutamist loetakse mittesihtotstarbeliseks ja see võib põhjustada varakahjusid või vigastusi. Tootja ega edasimüüja ei võta vastutust vara- ja isikukahjude eest, mis on tekkinud mittesihtotstarbelise või vale kasutamise tõttu.

### Kasutuseesmärk
Valgustid on ette nähtud paigaldamiseks kuivade siseruumide lagedesse (mitte niisketesse ruumidesse ega välisalasse). Valgusteid paigaldav elektrispetsialist peab silmas pidama, et valgusteid ei paigaldata niiskele ega elektrit juhtivale aluspinnale.

### Oht lastele
Lapsed ei tunne ära ohte, mis võivad tekkida elektriseadmetega asjatundmatul ümberkäimisel. Hoidke lapsed seetõttu tootest eemal. Hoidke pakkematerjalid lastest eemal! Esineb mh lämbumisoht!

### Hoiatus põletuste eest
Laske valgustitel enne nende puhastamist maha jahtuda. Valgustite külge ei tohi riputada esemeid.
Ärge vaadake kasutamise ajal lähedalt LED-valgusallikasse. Ärge vaadake LED-valgusallikat optilise instrumendiga (nt luubiga)!

### Elektrist tingitud oht
**Hooldusjuhend:** puhastage valgustit ainult väljalülitatud olekus. Laske valgustitel enne nende puhastamist maha jahtuda. Ärge laske niiskusel ühendusruumidesse ega voolu juhtivatele detailidele sattuda. Puhastusvahendid võivad põhjustada plekkide teket.
**Muudatused:** ärge tehke muudatusi valgustil ega selle ühendusjuhtmel. Asjatundmatute remonditööde tõttu võivad tekkida märkimisväärsed ohud kasutajale.
**Ühendusjuhe:** selle valgusti välimist painduvat juhet ei saa vahetada. Kui see juhe on kahjustatud, siis andke valgusti jäätmekäitlusse.
**Kasutuselevõtmine:** ärge võtke valgustit kasutusele, kui valgustil endal või selle ühendusjuhtmel on nähtavaid kahjustusi.
**Valgusallika vahetamine:** enne valgusallika vahetamist peab valgusti olema pingevaba! Valgusti ja valgusallikas muutuvad kasutamise ajal kuumaks. Laske neil enne vahetamist maha jahtuda. Kasutage ainult valgustil esitatud valgusallikaid. Maksimaalset võimsust valgusallika kohta ei tohi ületada. Vajaduse korral tuleb järgida ka ettekirjutatud valgusallika tüüpi.

⚠ **Hoiatus! Elektrilöögioht! Vigane elektripaigaldus võib põhjustada elektrilööke.**
Vooluvõrku otse ühendatavate valgustite elektripaigalduse peab tegema elektrispetsialist! **Tähelepanu! Enne montaaži algust peab vooluvõrguühendus olema pingevaba (kaitse välja lülitatud). Laske elektripaigaldus ja montaaž teha ainult erialaspetsialistil, pidades kinni ohutusjuhistest.**

⚠ **TÄHELEPANU!** OHT: oht elule elektrilöögi tõttu! Ärge kastke valgustit vette.
Järgige alljärgnevalt selgitatud sümboleid ja ohutusjuhiseid, et vältida asjatundmatust montaažist või kasutamisest tingitud kahjustusi.

Selle sümboliga tähistatud valgustid ei ole hämarduvad.
**2. kaitseklass:** selle sümboliga valgustitele ei ole ohutuks kasutamiseks kaitsejuhti vaja.
**Downlights:** see sümbol tähendab, et valgusti ei sobi soojusisolatsioonimaterjaliga kinnikatmiseks.

### Paigaldusjuhend
Süvistatavate valgustite montaažiks on lisaks kaasasolevale materjalile vaja ka sobivat kruvikeerajat, puurimismasinat ja augusaagi (68 mm). Montaaži tohib teha ainult elektrispetsialist. Seejuures tuleb järgida kehtivaid paigalduseeskirju. Pärast valgustite edukat paigaldamist saate oma hoonepaigaldise kaitsme uuesti sisse lülitada.

## MONTAAŽ

⚠ **TÄHELEPANU!** Pidage montaažil silmas klambreid [2]. Klambrite vedrud on väga tugevad ja võivad tähelepanematuse korral põhjustada vigastusi.

### Vajalik materjal
(Ei sisaldu tarnekomplektis).
• Kaabel H03VV-2F (minimaalne ristlõige 2× 0,75 $mm^2$) vajalikus pikkuses või NYM 3x 1,5 $mm^2$
• Kruvideta klemmid vedru/vedruklambritega vastavalt standardile EN60998-2-2 ristlõikele 0,5–1,5 $mm^2$, vähemalt 2-pooluselised
• Vajaduse korral juhtmesoone otsahülssidega
• Jaotuskarp/harukarp

### Õige tegutsemisviis.
• Vältige paigaldamist vannitubadesse või sarnastesse ruumidesse.
• Paigalduspiirkond valgustikorpuse tagakülje kohal peab olema vähemalt 50 mm ja külgmine vahekaugus vähemalt 5 cm.
1. Lülitage enne paigalduse algust vooluring kaitsme väljalülitamisega pingevabaks.
2. Kontrollige, kas on olemas nõutav minimaalne paigaldussügavus 50 mm.
3. Märgistage süvistatavate valgustite positsioonid.
4. Saagige augu- või tikksaega (ø 68 mm) montaažikohta avad. Järgige seejuures kahe süvistatava valgusti vahelist kaugust. See peab olema vähemalt 20 cm. Pidage lisaks sellele silmas, et te ei kahjustaks ühtegi juhet.
5. Märkus. Elektriühendus tuleb luua suletud harukarbis või jaotuskarbis.
6. Juhtige võrgujuhe (väline) läbi harukarbi või jaotuskarbi montaažiava.
7. Kasutage vedrudega/vedruklemmidega kruvideta klemme vastavalt standardile EN 60998-2-2 ristlõikele 0,5–1,5 $mm^2$, vähemalt 2-pooluselisi.
8. Pidage silmas, et ühendaksite vooluvõrgu ühenduskaabli (väline) üksikud juhid õigesti: voolu juhtiv juht = must või pruun, neutraaljuht = sinine. Valgustid ei sobi läbijuhtimiseks.
9. Võimalikku rohelist-kollast juhti ei ühendata. Maandusühendus ei ole vajalik, sest valgusti puhul on tegemist 2. kaitseklassiga.
10. Kasutage H03VV-2F tüüpi kaablit, mille vähim ristlõige on 2× 0,75 $mm^2$ ja juhtmesoone otsahülssi või NYM 3x 1,5 $mm^2$ kaablit. Ühendage võrgujuhe kruvideta klemmidega. Pange tähele, et iga juhtme jaoks on vaja eraldi klemmi (joonis C, ⓐ)
11. Lükake harukarp ettevaatlikult koos ühendatud vooluvõrgujuhtmega tagasi montaažikohta.
12. Enne süvistatavate valgustite sissepanekut eemaldage võimalik isolatsioonimaterjal süvistatavate valgustite lähedusest.
13. Klappige mõlemad klambrid [2] üles ja juhtige süvistatav valgusti ühenduskaabliga montaažiavasse (joonis C, ⓑ).
14. Pange valgusti viltu kohale ja juhtige kõigepealt klamber [2] paigaldusavasse.
15. Seejärel sisestage teine klamber [2] paigaldusavasse.
16. Paigaldage uuesti kaitse või lülitage võrgu kaitselüliti kaitsmekarbis sisse (I-asend).
Teie valgusti on nüüd kasutusvalmis.

## KÕRVALDAMINE

### Pakendi kõrvaldamine
Kõrvaldage pakend sordipuhtalt. Andke papp ja kartong vanapaberisse.

### Valgusti kõrvaldamine
Kõrvaldage seade nõuetekohaselt.

(Kehtib Euroopa Liidus ja muudes Euroopa riikides, kus on olemas süsteemid ringlussevõetavate materjalide eraldi kogumiseks.)
Vanu seadmeid ei tohi kõrvaldada koos olmeprügiga! Kui vana seadet enam kasutada ei saa, on kõigil tarbijatel seadusest tulenev kohustus kõrvaldada vanad seadmed olmeprügist eraldi, nt oma valla või linnaosa kogumispunktis. Kui seda on võimalik teha ilma vana seadet hävitamata, eemaldage enne vana seadme kõrvaldamist ka vanad patareid või akud ja lambipirnid ning viige need eraldi kogumispunkti. Püsivalt paigaldatud aku korral andke seadme kõrvaldamisel teada, et seade sisaldab akut. See tagab vanade seadmete korrektse ringlussevõtu ja ennetab kahjulikku mõju keskkonnale. Elektriseadmed on tähistatud märgiga, mis kujutab ratastega prügikonteinerit, millele on rist peale tõmmatud, mis viitab elektri- ja elektroonikaseadmete eraldi kogumisele.
Teabe selle kohta, kuidas seadet oma riigis õigesti kõrvaldada, leiate saidilt www.eglo.com.

### Vastavusdeklaratsioon
Tootja kinnitab, et see toode vastab kehtivate Euroopa ning siseriiklike direktiivide ja standardite nõuetele. Vastavad avaldused on talletatud tootja juures ja neid saab küsida klienditeenindusest.

(LV) **Piegādes komplekts**

## VISPĀRĪGIE DROŠĪBAS NORĀDĪJUMI

### Mērķim atbilstoša lietošana
Lampas ir paredzētas tikai privātai lietošanai, nevis rūpnieciskai videi. Izmantojiet lampas tikai saskaņā ar aprakstu šajā lietošanas instrukcijā. Jebkāda citāda izmantošana neatbilst paredzētajam mērķim un var izraisīt bojājumus vai traumas. Ražotājs vai tirgotājs neuzņemas atbildību par bojājumiem vai traumām, ko rada mērķim neatbilstoša vai nepareiza lietošana.

### Lietošanas mērķis
Lampas ir paredzētas montāžai griestos sausās telpās (nevis mitrās telpās un ārā). Elektriķim, kurš instalē lampas, ir jāraugās, lai lampas netiktu instalētas uz mitras vai elektrību vadošas pamatnes.

### Apdraudējums bērniem
Bērni neatpazīst riskus, ko var radīt nepareiza rīcība ar elektroierīcēm. Tāpēc sargājiet ierīci no bērniem. Sargājiet iepakojuma materiālus no bērniem! Rodas arī nosmakšanas risks!

### Brīdinājums par apdegumiem
Pirms tīrīšanas ļaujiet lampām atdzist. Pie lampām nedrīkst karināt nekādus priekšmetus.
Lietošanas laikā neskatieties no tuva attāluma LED spuldzēs. Neskatieties LED spuldzēs ar optisku instrumentu (piemēram, lupu)!

### Apdraudējums elektrības dēļ
**Kopšanas norādījums:** Tīriet lampu tikai izslēgtā stāvoklī. Pirms tīrīšanas ļaujiet lampām atdzist. Pieslēguma nodalījumos vai strāvu vadošām detaļām nedrīkst piekļūt mitrums. Tīrīšanas līdzekļi var radīt traipus.
**Izmaiņas:** Neveiciet lampas vai tās pieslēguma vada izmaiņas. Nepareizs remonts var izraisīt būtisku apdraudējumu lietotājam.
**Pieslēguma vads:** Šīs lampas ārējo elastīgo vadu nevar nomainīt. Izmetiet lampu, ja šis vads ir bojāts.
**Lietošanas sākšana:** Nesāciet lampas lietošanu, ja pašai lampai vai tās pieslēguma vadam ir redzami bojājumi.
**Spuldzes maiņa:** Pirms spuldzes maiņas lampai ir jābūt bez sprieguma! Lampa un spuldze lietošanas laikā sakarst. Pirms maiņas ļaujiet tai atdzist. Lietojiet tikai lampai norādīto spuldzi. Nedrīkst pārsniegt katras lampas maksimālo jaudu. Pēc vajadzības ir jāņem vērā arī noteiktais lampas tips.

⚠ **Brīdinājums! Elektriskā trieciena risks! Nepareiza elektroinstalācija var izraisīt elektriskos triecienus.**
Lampu elektroinstalācijas darbi pie tīkla pieslēguma vada ir jāveic elektriķim! **Uzmanību! Pirms montāžas sākuma tīkla pieslēguma vadam ir jābūt bez sprieguma (drošinātājs izslēgts). Elektroinstalāciju un montāžu lieciet veikt tikai speciālistam, ievērojot drošības noteikumus.**

⚠ **UZMANĪBU!** BĪSTAMI - Dzīvības apdraudējums elektriskā trieciena dēļ! Neiegremdējiet lampu ūdenī.

Ievērojiet blakus paskaidrotos simbolus un drošības norādījumus, lai izvairītos no bojājumiem nepareizas montāžas vai lietošanas dēļ:

Ar šo simbolu marķētajām lampām nevar mainīt spilgtumu.
**2. aizsardzības klase:** lampām ar šo simbolu drošai lietošanai nav nepieciešams zemējuma vads.
**Griestu lampa:** Šis simbols paskaidro, ka lampa nav piemērota nosegšanai ar izolācijas materiālu.

### Instalācijas norādījums
Iebūvējamo lampu montāžai papildus piegādātajiem materiāliem vēl ir nepieciešams piemērots skrūvgriezis, urbjmašīna un kroņurbis (68 mm). Montāžu drīkst veikt tikai elektriķis. Šajā gadījumā ir jāievēro piemērojamie instalācijas noteikumi. Pēc veiksmīgas lampu instalācijas tagad atkal varat ieslēgt mājas instalācijas drošinātāju.

## MONTĀŽA

⚠ **UZMANĪBU!** Montāžas laikā pievērsiet uzmanību skavām [2]. Skavu atsperes ir ļoti stipras un neuzmanības gadījumā var izraisīt traumas.

### Vajadzīgie materiāli
(neietilpst piegādes komplektā):
• Kabelis H03VV-2F (minimālais šķērsgriezums 2× 0,75$mm^2$) vajadzīgajā garumā vai NYM 3x 1,5 $mm^2$
• Neskrūvējamas spailes ar atsperēm/atsperu spailes atbilstoši EN60998-2-2 šķērsgriezumam 0,5–1,5 $mm^2$, vismaz 2 kontakti
• Pēc vajadzības dzīslu uzgaļi
• Sadales kārba/nozarkārba

### Šāda ir pareiza rīcība:
• Izvairieties no iebūves vannasistabās vai līdzīgās telpās.
• Iebūves zonai virs lampas korpusa aizmugures ir jābūt vismaz 50 mm un sānu attālumam vismaz 5 cm.
1. Pirms instalācijas sākšanas atslēdziet no sprieguma elektrības ķēdi, izslēdzot drošinātāju.
2. Pārbaudiet, vai pastāv minimālais montāžas dziļums 50 mm.
3. Atzīmējiet iebūvējamo lampu pozīcijas.
4. Ar kroņurbi vai finierzāģi (ø 68 mm) izurbiet caurumus montāžas vietā. Turklāt ievērojiet attālumu starp divām iebūvējamām lampām. Tam ir jābūt vismaz 20 cm. Tāpat ievērojiet, lai netiktu bojāti vadi.
5. Piezīme. Elektriskais pieslēgums jāizveido slēgtā nozarkārbā vai sadales kārbā.
6. Izvadiet (ārējo) tīkla vadu cauri nozarkārbas vai sadales kārbas montāžas atvērumam.
7. Izmantojiet neskrūvējamas spailes ar atsperēm/atsperu spailes atbilstoši EN 60998-2-2 šķērsgriezumam 0,5 $mm^2$ – 1,5 $mm^2$, vismaz 2 kontakti.
8. Ievērojiet, lai pareizi tiktu pieslēgts katrs atsevišķais (ārējā) tīkla pieslēguma kabeļa vads:
strāvu vadošais vads = melns vai brūns, neitrālais vads = zils. Lampas nav piemērotas iedziļināšanai slīpējot.
9. Iespējams, esošais zaļais-dzeltenais vads netiek pieslēgts. Zemējuma pieslēgums nav nepieciešams, jo lampai ir II aizsardzības klase.
10. Izmantojiet kabeli, tips H03VV-2F, ar minimālo šķērsgriezumu 2× 0,75 $mm^2$ un dzīslu uzgaļiem vai NYM 3x 1,5 $mm^2$ kabeli. Savienojiet tīkla vadu ar neskrūvējamām spailēm. Ievērojiet, ka katram vadam ir vajadzīga sava spaile (attēls C, ⓐ)
11. Uzmanīgi iebīdiet nozarkārbu ar savienoto tīkla vadu atpakaļ montāžas vietā.
12. Pirms iebūvējamo lampu ievietošanas noņemiet iespējamo izolācijas materiālu iebūvējamās lampas tuvumā.
13. Atlokiet abas skavas [2] uz augšu un ievirziet iebūvējamo lampu ar pieslēguma kabeli montāžas atvērumā (attēls C, ⓑ).
14. Slīpi ievietojiet lampu un vispirms ievirziet vienu skavu [2] montāžas atvērumā.

15. Pēc tam ievirziet montāžas atvērumā otru skavu [2].
16. Ielieciet atpakaļ drošinātāju vai ieslēdziet aizsargslēdzi drošinātāju kastē (I stāvoklis).
Tagad lampa ir gatava lietošanai.

## LIKVIDĀCIJA

### Iepakojuma izmešana

Izmetiet iepakojumu, ievērojot atkritumu šķirošanu. Papi un kartonu nododiet makulatūrā.

### Lampas likvidācija

Veiciet ierīces utilizāciju pareizā veidā.

(Piemērojams Eiropas Savienībā un citās Eiropas valstīs, kurās darbojas atsevišķas pārstrādājamo materiālu savākšanas sistēmas)
Vecās iekārtas nedrīkst izmest kopā ar sadzīves atkritumiem! Ja veco iekārtu vairs nevar lietot, katra patērētāja juridisks pienākums ir izmest vecās iekārtas atsevišķi no sadzīves atkritumiem, piem., nododot savākšanas punktā savā pašvaldībā vai pilsētā. Ja to iespējams izdarīt, neizmācinot veco iekārtu, pirms vecās iekārtas atgriešanas utilizācijai izņemiet vecās baterijas vai akumulatorus un lampas un nogādājiet to uz atsevišķu savākšanas punktu. Gadījumā, ja iekārtā ir pastāvīgi uzstādīts akumulators, nodošanas laikā norādiet, ka iekārta satur akumulatoru. Tas nodrošinās pareizu veco iekārtu pārstrādāšanu un izvairīšanos no negatīvas ietekmes uz apkārtējo vidi. Elektroiekārtas ir marķētas ar pārsvītrotas atkritumu tvertnes uz riteņiem simbolu, kas nozīmē, ka elektriskās un elektroniskās ierīces jāsavāc atsevišķi.
Lai iegūtu informāciju par pareizu iekārtas utilizāciju jūsu valstī, apmeklējiet tīmekļa vietni www.eglo.com.

### Atbilstības deklarācija

Ražotājs apliecina, ka šī ierīce atbilst piemērojamo ES un valstu direktīvu un standartu noteikumiem. Attiecīgās deklarācijas ir pieejamas pie ražotāja, un tās var pieprasīt klientu atbalsta dienestā

## PL Zawartość dostawy

## OGÓLNE WSKAZÓWKI DOTYCZĄCE BEZPIECZEŃSTWA

### Użycie zgodne z przeznaczeniem

Lampy są przeznaczone wyłącznie do użytku prywatnego i nie nadają się do zastosowania komercyjnego. Lamp należy używać wyłącznie w sposób zgodny z niniejszą instrukcją obsługi. Każde inne zastosowanie będzie uznane za niewłaściwe i może spowodować uszkodzenie mienia lub obrażenia ciała. Producent ani sprzedawca nie ponosi odpowiedzialności za uszkodzenia mienia lub obrażenia ciała powstałe w wyniku nieprawidłowego lub niezgodnego z przeznaczeniem użycia.

### Przeznaczenie

Lampy są przeznaczone do montażu sufitowego w suchych pomieszczeniach (nie nadają się do pomieszczeń wilgotnych i na zewnątrz).
Elektryk instalujący lampy musi bezwzględnie unikać instalacji na podłożu wilgotnym lub przewodzącym prąd elektryczny.

### Niebezpieczeństwo dla dzieci

Dzieci nie zdają sobie sprawy z zagrożeń, jakie mogą wynikać z niewłaściwego użytkowania urządzeń elektrycznych. Z tego względu produkt należy przed nimi chronić. Przechowywać materiały opakowaniowe w miejscu niedostępnym dla dzieci! Występuje m.in. niebezpieczeństwo uduszenia się!

### Ostrzeżenie przed oparzeniami

Przed przystąpieniem do czyszczenia lampy należy zaczekać, aż ostygnie. Nie wolno zawieszać na lampie żadnych przedmiotów.
Podczas działania lampy nie należy patrzeć z bliska na żarówkę LED. Nie patrzeć na żarówki LED przez przyrząd optyczny (np. lupę)!

### Zagrożenie ze strony energii elektrycznej

**Wskazówki dotyczące pielęgnacji:** lampę wolno czyścić tylko po jej wyłączeniu. Przed przystąpieniem do czyszczenia lampy należy zaczekać, aż ostygnie. Unikać zawilgocenia elementów przyłączeniowych oraz części będących pod napięciem. Środki czyszczące mogą powodować przebarwienia.
**Zmiany:** Nie należy dokonywać żadnych zmian w lampie ani w jej przewodzie przyłączeniowym. Nieprawidłowa naprawa może spowodować poważne zagrożenia dla użytkownika.
**Przewód przyłączeniowy:** Zewnętrzny przewód elastyczny lampy jest niewymienny. W razie uszkodzenia tego przewodu należy przekazać lampę do utylizacji.
**Uruchomienie:** nie wolno uruchamiać lampy, jeśli ona lub jej przewód przyłączeniowy posiadają widoczne uszkodzenia.
**Wymiana żarówki:** Przed wymianą żarówki lampę należy odłączyć od źródła napięcia! Lampa i żarówka nagrzewają się podczas pracy. Przed wymianą należy pozostawić je do ostygnięcia. Używać wyłącznie żarówek wskazanych na lampie. Nie wolno przekraczać maksymalnej mocy żarówki. W razie potrzeby należy również przestrzegać zalecanego typu lampy.

**Ostrzeżenie! Niebezpieczeństwa porażenia prądem! Wadliwa instalacja elektryczna może prowadzić do porażenia prądem.**
Instalacje elektryczne lamp przeznaczonych do instalacji na przewodzie zasilającym muszą być wykonane przez wykwalifikowanego elektryka!
**Uwaga! Przed rozpoczęciem montażu przewód zasilający należy odłączyć od źródła zasilania (wyłączony bezpiecznik). Instalację i montaż układu elektrycznego może wykonać tylko specjalista zgodnie z przepisami bezpieczeństwa.**

⚠ **UWAGA!** NIEBEZPIECZEŃSTWO – niebezpieczeństwo śmiertelnego porażenia prądem elektrycznym! Nie zanurzać lampy w wodzie.

Aby uniknąć uszkodzeń spowodowanych niewłaściwą instalacją lub użytkowaniem, należy przestrzegać symboli i instrukcji bezpieczeństwa przedstawionych poniżej:

Lamp oznaczonych tym symbolem nie można przyciemniać.

**Klasa ochronności 2:** w przypadku lamp oznaczonych tym symbolem do bezpiecznego działania nie jest wymagany przewód ochronny.

**Oprawy typu downlight:** ten symbol oznacza, że lampa nie nadaje się do pokrycia materiałem termoizolacyjnym.

### Wskazówka instalacyjna

Do montażu lamp do zabudowy oprócz dostarczonych materiałów potrzebne są odpowiedni śrubokręt, wiertarka i otwornica (68 mm). Montaż może wykonać wyłącznie wyspecjalizowany elektryk. Należy przy tym przestrzegać obowiązujących przepisów instalacyjnych. Po pomyślnej instalacji lamp można ponownie włączyć bezpiecznik w instalacji domowej.

## MONTAŻ

⚠ **UWAGA!** Prosimy zwrócić na to uwagę podczas montażu na zaciskach [2]. Sprężyny zacisków są bardzo mocne i mogą spowodować obrażenia ciała, jeżeli użytkownik nie zachowa ostrożności.

### Wymagany materiał

(nieobjęty zakresem dostawy)
• Kabel H03VV-2F (minimalny przekrój 2× 0,75 mm²) o wymaganej długości lub NYM 3x 1,5 mm²
• Zaciski bezśrubowe ze sprężynami/zaciski sprężynowe zgodnie z normą EN60998-2-2 o przekroju 0,5-1,5 mm², co najmniej 2-przewodowe
• W razie potrzeby tulejki kablowe
• Puszka rozgałęźna/skrzynka przyłączeniowa

### Przestrzegać poniższych zaleceń:

• Należy unikać instalacji w łazienkach lub podobnych pomieszczeniach.
• Powierzchnia montażowa nad tyną częścią obudowy oprawy musi wynosić co najmniej 50 mm, a odległość boczna co najmniej 5 cm.
1. Przed rozpoczęciem instalacji należy odłączyć obwód od źródła zasilania poprzez wyłączenie bezpiecznika.
2. Sprawdzić, czy zachowana jest wymagana minimalna głębokość montażu 50 mm.
3. Zaznaczyć pozycje lamp do zabudowy.
4. Użyć otwornicy lub wyrzynarki (ø 68 mm), aby wyciąć otwory w miejscu montażu. Należy zwrócić uwagę na odległość między dwiema lampami do zabudowy. Musi ona wynosić przynajmniej 20 cm. Należy również uważać, aby nie uszkodzić żadnych przewodów.
5. Wskazówka: połączenie elektryczne musi być wykonane w zamkniętej skrzynce przyłączeniowej lub puszce rozgałęźnej.
6. Poprowadzić przewód sieciowy (zewnętrzny) przez otwór montażowy skrzynki przyłączeniowej lub puszki rozgałęźnej.
7. Należy stosować zaciski bezśrubowe ze sprężynami / zaciski sprężynowe zgodne z normą EN 60998-2-2 o przekroju 0,5 mm² – 1,5 mm², co najmniej 2-biegunowe.
8. W każdym przypadku należy upewnić się, że poszczególne żyły przewodu zasilającego (zewnętrznego) są prawidłowo podłączone:
przewody przewodzące prąd = czarny lub brązowy, przewód neutralny = niebieski. Lampy nie są przeznaczone do łączenia w pętle.
9. Ewentualnego przewodu zielono-żółtego nie należy podłączać. Połączenie uziemiające nie jest konieczne, ponieważ oprawa ma II klasę ochronności.
10. Należy zastosować przewód typu H03VV-2F o minimalnym przekroju 2 × 0,75 mm² i tulejki kablowe lub kabel NYM 3x 1,5 mm². Kabel zasilający podłączyć zaciskami bezśrubowymi. Zwrócić uwagę, że dla każdego przewodu potrzebny jest osobny zacisk (rysunek C, **a**).
11. Ostrożnie wsunąć puszkę rozgałęźną z podłączonym przewodem zasilającym z powrotem do miejsca montażu.
12. Przed włożeniem lamp do zabudowy należy usunąć wszelkie materiały izolacyjne znajdujące się w pobliżu nich.
13. Rozłożyć dwa zaciski [2] do góry i wprowadzić lampę do zabudowy z przewodem przyłączeniowym do otworu montażowego (rysunek C, **b**).
14. Ustawić lampę pod kątem i najpierw włożyć jeden zacisk [2] do otworu montażowego.
15. Następnie wprowadzić drugi zacisk [2] w otwór montażowy.
16. Ponownie założyć bezpiecznik lub włączyć wyłącznik instalacyjny w skrzynce bezpiecznikowej (położenie I).
Lampa jest teraz gotowa do użycia.

## UTYLIZACJA

### Utylizacja opakowania

Opakowanie należy utylizować zgodnie z jego rodzajem. Tekturę i karton należy włożyć do pojemnika na makulaturę.

### Utylizacja lampy

Dokonaj prawidłowej utylizacji sprzętu.

(Dotyczy Unii Europejskiej i innych krajów europejskich z systemami selektywnej zbiórki materiałów nadających się do recyklingu)
Nie należy wyrzucać starego sprzętu wraz z odpadami domowymi! Jeśli stary sprzęt nie nadaje się już do użytku, każdy konsument jest prawnie zobowiązany do jego utylizacji odrębnie od odpadów domowych, np. w gminnym/dzielnicowym punkcie zbiórki. Jeśli da się to zrobić, nie niszcząc zużytego sprzętu, przed oddaniem go do utylizacji należy również wyjąć stare baterie lub akumulatory i lampy i zabrać je do odpowiedniego punktu zbiórki. W przypadku zainstalowanych na stałe baterii wielokrotnego ładowania, przekazując sprzęt do utylizacji, należy zaznaczyć, że zawiera on baterię wielokrotnego ładowania. Gwarantuje to, że zużyty sprzęt zostanie odpowiednio przetworzony, i pozwala uniknąć szkodliwego wpływu na środowisko. Urządzenia elektryczne są oznaczone symbolem przekreślonego kosza na kółkach, który oznacza oddzielną zbiórkę sprzętu elektrycznego i elektronicznego.
Aby uzyskać informacje na temat prawidłowej utylizacji sprzętu w swoim kraju, odwiedź stronę www.eglo.com.

### Deklaracja zgodności

Producent deklaruje, że niniejszy produkt spełnia wymagania odpowiednich dyrektyw oraz norm europejskich i krajowych. Odpowiednie deklarację są przechowywane przez producenta. Można je uzyskać za pośrednictwem działu obsługi klienta.

## CZ Rozsah dodávky

## VŠEOBECNÉ BEZPEČNOSTNÍ POKYNY

### Určené použití

Svítidla jsou určena pouze pro soukromé použití a nejsou vhodná pro komerční použití. Svítidla používejte pouze způsobem popsaným v tomto návodu k obsluze. Jakékoli jiné použití je považováno za nesprávné a může mít za následek poškození majetku nebo zranění. Výrobce ani prodejce nenesou žádnou odpovědnost za škody na majetku nebo zranění osob v důsledku nesprávného nebo chybného použití.

### Účel použití

Svítidla jsou určena pro montáž na strop v suchých vnitřních prostorách (ne ve vlhkých místnostech a ve venkovním prostředí). Elektrikář provádějící instalaci svítidel musí zajistit, aby svítidla nebyla instalována na vlhké nebo vodivé povrchy.

### Nebezpečí pro děti

Děti si neuvědomují nebezpečí, která mohou vzniknout při nesprávném zacházení s elektrickými spotřebiči. Uchovávejte produkt v dostatečné vzdálenosti od dětí. Obalové materiály uchovávejte mimo dosah dětí! Mimo jiné hrozí nebezpečí udušení!

### Varování před popáleninami

Před čištěním nechte svítidla vychladnout. Na svítidla se nesmí zavěšovat žádné předměty.
Během provozu se nedívejte do LED žárovek z krátké vzdálenosti. Nedívejte se na LED žárovky optickým přístrojem (např. lupou)!

### Nebezpečí způsobené elektrickým proudem

**Pokyny pro údržbu:** Svítidlo čistěte pouze tehdy, když je vypnuté. Před čištěním nechte svítidla vychladnout. Nepřivádějte vlhkost do prostoru spojů nebo do blízkosti částí pod napětím. Čisticí prostředky mohou způsobit skvrny.
**Úpravy:** Neprovádějte žádné úpravy na svítidle ani na jeho připojovacím kabelu. Neodborné opravy mohou způsobit značné nebezpečí pro uživatele.
**Připojovací vedení:** Vnější pružné vedení tohoto svítidla nelze vyměnit. Pokud je toto vedení poškozeno, svítidlo zlikvidujte.
**Uvedení do provozu:** Nepoužívejte svítidlo, pokud je viditelně poškozeno samotné svítidlo nebo jeho připojovací kabel.
**Výměna žárovky:** Před výměnou světelného zdroje musí být svítidlo bez napětí! Svítidlo a žárovka se během provozu zahřívají. Před výměnou ji nechte vychladnout. Používejte pouze světelný zdroj uvedený na svítidle. Maximální příkon na jeden světelný zdroj nesmí být překročen. V případě potřeby je třeba dodržet i předepsaný typ světelného zdroje.

**Varování! Nebezpečí úrazu elektrickým proudem! Chybná elektrická instalace může vést k úrazu elektrickým proudem.**
Elektrickou instalaci svítidel určených k montáži na připojném vedení musí provádět kvalifikovaný elektrikář! **Pozor! Před zahájením instalace musí být připojné síťové vedení bez napětí (vypnutý jistič). Elektrickou instalaci a montáž nechte provést pouze odborníkem v souladu s bezpečnostními předpisy.**

⚠ **POZOR:** NEBEZPEČÍ – ohrožení života v důsledku úrazu elektrickým proudem! Svítidlo neponořujte do vody.

Respektujte níže uvedené symboly a bezpečnostní pokyny, aby nedošlo k poškození v důsledku nesprávné instalace nebo používání:

Svítidla označená tímto symbolem nejsou stmívatelná.

**Třída izolace II:** u svítidel s tímto symbolem není pro bezpečný provoz nutný ochranný vodič.

**Stropní svítidlo:** Tento symbol vysvětluje, že svítidlo není vhodné pro zakrytí tepelně izolačním materiálem.

### Upozornění k instalaci

K montáži vestavných svítidel je kromě dodaného materiálu zapotřebí vhodný šroubovák, vrtačka a pila na otvory (68 mm). Instalaci smí provádět pouze kvalifikovaný elektrikář. Je třeba dodržovat platné předpisy pro instalaci. Po úspěšné instalaci svítidel můžete opět zapnout pojistky domovní instalace.

## MONTÁŽ

⚠ **POZOR:** Při montáži věnujte pozornost svorkám [2]. Pružiny svorek jsou velmi silné a při neopatrnosti mohou způsobit zranění.

### Potřebný materiál

(není součástí dodávky):
• kabel H03VV-2F (minimální průřez 2× 0,75 mm²) v požadované délce nebo NYM 3x 1,5 mm²
• bezšroubové svorky s pružinovými svorkami podle EN 60998-2-2 pro průřez 0,5–1,5 mm², minimálně dvoupólové
• v případě potřeby koncovky drátů
• rozvodná skříň / odbočná skříň

### Toto je správný postup:

• Neinstalujte v koupelnách nebo podobných místnostech.
• Instalační plocha nad zadní stranou krytu svítidla musí být nejméně 50 mm a boční vzdálenost nejméně 5 cm.
1. Před zahájením instalace odpojte obvod od napájení vypnutím jističe.
2. Zkontrolujte, zda je dodržena požadovaná minimální montážní hloubka 50 mm.
3. Označte polohu zapuštných svítidel.
4. Pomocí pily na otvory nebo děrovky (ø 68 mm) vyřízněte otvory v místě instalace. Zohledněte přitom vzdálenost mezi dvěma zápustnými svítidly. Ta musí být minimálně 20 cm. Dbejte také na to, abyste nepoškodili žádné kabely.
5. Upozornění: Elektrické připojení musí být provedeno v uzavřené odbočné nebo rozvodné skříni.
6. Elektrické vedení (vnější) veďte montážním otvorem odbočné nebo rozvodné skříně.
7. Použijte bezšroubové svorky s pružinami / pružinové svorky podle EN 60998-2-2 pro průřez 0,5 mm² – 1,5 mm², nejméně dvoupólové.
8. Ujistěte se, že jste v každém případě správně připojili jednotlivé vodiče připojného síťového vedení (vnějšího):
fázový vodič = černý nebo hnědý, nulový vodič = modrý. Svítidla nejsou vhodná pro vzájemné propojení.
9. Zelenožlutý vodič, pokud je přítomen, se nepřipojuje. Uzemňovací přípojka není nutná, protože svítidlo má třídu izolace II.
10. Použijte kabel typu H03VV-2F s minimálním průřezem 2× 0,75 mm² a koncovkami nebo kabel NYM 3x 1,5 mm². Připojte síťové vedení pomocí bezšroubových svorek. Myslete na to, že pro každé vedení měli potřebujete vlastní svorku (obrázek C, **a**).
11. Opatrně zasuňte propojovací krabici s připojeným síťovým vedením zpět do místa instalace.
12. Před vložením zápustných svítidel odstraňte veškerý případný izolační materiál v blízkosti zápustných svítidel
13. Sklopte obě svorky [2] směrem nahoru a zaveďte svítidlo s připojovacím kabelem do montážního otvoru (obrázek C, **b**).
14. Umístěte svítidlo šikmo a nejprve zasuňte jednu svorku [2] do montážního otvoru.
15. Poté vložte druhou svorku [2] do montážního otvoru.
16. Vložte zpět pojistku nebo zapněte jistič v pojistkové skřínce (poloha I).
Vaše svítidlo je nyní připraveno k použití.

## LIKVIDACE

### Likvidace obalu

Obal zlikvidujte podle druhu materiálu. Karton a lepenku odevzdejte do sběrového papíru.

### Likvidace svítidla

Zlikvidujte zařízení správně.

(Platné v Evropské unii a dalších evropských zemích, ve kterých existuje oddělený sběr recyklovatelných materiálů.) Staré přístroje se nesmí vyhazovat do komunálního odpadu! Pokud staré zařízení nelze dále používat, má každý spotřebitel ze zákona povinnost je zlikvidovat oddělené od komunálního odpadu, např. ve sběrném dvoře své obce nebo čtvrti. Pokud lze odstranit staré baterie nebo dobíjecí baterie či žárovky, aniž by došlo ke zničení zařízení, odstraňte je ještě před odevzdáním zařízení k likvidaci a vyhoďte je do příslušného kontejneru. V případě, že jsou v zařízení napevno instalovány dobíjecí baterie, při likvidaci prosím uveďte, že zařízení tyto baterie obsahuje. Tím se zajistí, že staré přístroje budou řádně zrecyklovány a předejde se tak negativním dopadům na životní prostředí. Elektrická zařízení jsou označena symbolem s přeškrtnutým kontejnerem na kolečkách, který znamená, že je třeba je vyhodit do kontejneru určeného na likvidaci elektrických a elektronických zařízení.
Více informací o řádné likvidaci zařízení ve vaší zemi naleznete na www.eglo.com.

### Prohlášení o shodě

Výrobce prohlašuje, že tento výrobek splňuje požadavky platných evropských a národních směrnic a norem. Příslušná prohlášení jsou uložena u výrobce a lze si je vyžádat prostřednictvím zákaznického servisu.

## SK Rozsah dodávky

## VŠEOBECNÉ BEZPEČNOSTNÉ POKYNY

### Zamýšľané použitie

Svietidlá sú určené výlučne na súkromné použitie a nie sú vhodné na komerčné účely. Svietidlá používajte len tak, ako je opísané v tomto návode na použitie. Akékoľvek iné použitie sa považuje za nesprávne a môže mať za následok poškodenie majetku alebo zranenie. Výrobca alebo predajca nepreberá ručenie za škody na majetku alebo zranenia osôb spôsobené nesprávnym používaním.

### Účel použitia

Svietidlá sú určené na montáž na strop v suchých vnútorných priestoroch (nie vo vlhkých priestoroch a vo vonkajšom prostredí). Kvalifikovaný elektrikár, ktorý svietidlá inštaluje, musí dbať na to, aby svietidlá neboli inštalované na vlhkých alebo vodivých podkladoch.

### Nebezpečenstvo pre deti

Deti si neuvedomujú nebezpečenstvo, ktoré môže vzniknúť pri nesprávnej manipulácii s elektrickými spotrebičmi. Preto uchovávajte tento výrobok mimo dosahu detí. Obalové materiály uchovávajte mimo dosahu detí! Okrem iného hrozí riziko udusenia!

### Varovanie pred popáleninami

Pred čistením nechajte svietidlá vychladnúť. Na svietidlá nevešajte žiadne predmety.
Počas prevádzky sa nepozerajte do LED žiaroviek z krátkej vzdialenosti. LED žiarovku nepozorujte optickým prístrojom (napr. lupou)!

### Nebezpečenstvo spôsobené elektrickým prúdom

**Pokyny na údržbu:** Svietidlo čistite len vtedy, keď je vypnuté. Pred čistením nechajte svietidlá vychladnúť. Zabráňte vlhkosti na spájacích prvkoch alebo vodivých častiach. Čistiace prostriedky môžu spôsobiť škvrny.
**Zmeny:** Nevykonávajte žiadne zmeny na svietidle ani na jeho pripojnom vedení. Nesprávne opravy môžu spôsobiť závažné nebezpečenstvo pre používateľa.
**Pripojný vedenie:** Vonkajšie ohybné vedenie tohto svietidla sa nesmie meniť. Ak je toto vedenie poškodené, svietidlo zlikvidujte.
**Uvedenie do prevádzky:** Svietidlo neuvádzajte do prevádzky, ak je viditeľné poškodenie samotného svietidla alebo jeho pripojného vedenia.
**Výmena žiarovky:** Pred výmenou žiarovky musí byť svietidlo bez napätia! Svietidlo a žiarovka sa počas prevádzky zahrievajú. Pred výmenou ich nechajte vychladnúť. Používajte len žiarovky uvedené na svietidle. Neprekračujte maximálny výkon na žiarovku. V prípade potreby je nutné dodržať aj predpísaný typ žiarovky.

**Varovanie! Nebezpečenstvo úrazu elektrickým prúdom! Chybná elektrická inštalácia môže viesť k úrazu elektrickým prúdom.**
Elektrickú inštaláciu svietidiel určených na pripojenie do elektrickej siete musí vykonať kvalifikovaný elektrikár! **Pozor! Pred začatím inštalácie musí byť sieťový prívod bez napätia (vypnutý istič). Elektrickú inštaláciu a montáž nechajte vykonať len odborníkom v súlade s bezpečnostnými predpismi.**

⚠ **POZOR!** NEBEZPEČENSTVO – Nebezpečenstvo ohrozenia života v dôsledku úrazu elektrickým prúdom! Svietidlo neponárajte do vody.

Dodržiavajte nižšie uvedené symboly a bezpečnostné pokyny, aby ste zabránili poškodeniu v dôsledku neodbornej inštalácie alebo používania:

Svietidlá označené týmto symbolom nie sú stmievateľné.

**Trieda ochrany 2:** pre svietidlá s týmto symbolom nie je na bezpečnú prevádzku potrebný ochranný vodič.

**Zapustené svietidlá:** Tento symbol znamená, že svietidlo nesmie byť prekryté tepelnoizolačným materiálom.

### Pokyn k inštalácii

Na montáž zapustených svietidiel je okrem dodaného materiálu potrebný aj vhodný skrutkovač, vŕtačka a vykružovací vrták (68 mm). Montáž smie vykonávať len kvalifikovaný elektrikár. Počas inštalácie je nutné dodržiavať platné predpisy. Po úspešnej inštalácii svietidiel môžete opäť zapnúť ističe vašich domových rozvodov.

## MONTÁŽ

⚠ **POZOR!** Pri montáži venujte pozornosť sponám [2]. Pružiny spôn sú veľmi silné a pri neopatrnosti môžu spôsobiť poranenie.

### Potrebný materiál

(nie je v rozsahu dodávky)
• kábel H03VV-2F (minimálny prierez 2× 0,75 mm²) v požadovanej dĺžke alebo NYM 3x 1,5 mm²
• bezskrutkové svorky s pružinami/pružinové svorky podľa EN 60998-2-2 pre prierez 0,5-1,5 mm², minimálne 2-pólové
• prip. lisovacie dutinky
• rozvodná /odbočná krabica

### Takto postupujete správne:

• Vyhnite sa montáži v kúpeľniach alebo podobných miestnostiach.
• Montážna plocha za zadnou časťou krytu svietidla musí byť najmenej 50 mm a bočná vzdialenosť najmenej 5 cm.
1. Pred začatím inštalácie odpojte obvod od elektrickej siete vypnutím ističa.
2. Skontrolujte, či je uvedená požadovaná minimálna montážna hĺbka 50 mm.
3. Označte pozície zapustených svietidiel.
4. Pomocou vykružovacieho vrtáka alebo priamočiarej píly (ø 68 mm) vyrežte otvory v mieste montáže. Dbajte pri tom na na vzdialenosť medzi dvoma zapustenými svietidlami. Táto vzdialenosť musí byť aspoň 20 cm. Dbajte tiež na to, aby ste nepoškodili žiadne vedenia.
5. Upozornenie: Pripojenie do elektrickej siete musí byť uskutočnené v uzavretej odbočnej alebo rozvodnej krabici.
6. Sieťový kábel (vonkajší) veďte cez montážny otvor odbočnej krabice.
7. Použite bezskrutkové svorky s pružinami/pružinové svorky podľa EN 60998-2-2 pre prierez 0,5 mm² - 1,5 mm², minimálne 2-pólové.
8. Uistite sa, že ste správne pripojili jednotlivé vodiče sieťového prípojného kábla (externého):
Prúdový vodič = čierny alebo hnedý, nulový vodič = modrý. Svietidlá nie sú vhodné na pripojenie do slučky.
9. Ak je prítomný zelenožltý vodič, tak sa nepripája. Uzemnenie nie je potrebné, pretože svietidlo má triedu ochrany II.
10. Použite kábel typu H03VV-2F s minimálnym prierezom 2× 0,75 mm² a lisovacie dutinky alebo kábel NYM 3x 1,5 mm². Sieťový vedenie pripojte pomocou bezskrutkových svoriek. Dbajte na to, že pre každé vedenie potrebujete samostatnú svorku (obrázok C, **a**).
11. Odbočnú krabicu s pripojeným sieťovým káblom opatrne zasuňte späť na montážne miesto.
12. Pred vložením zapustených svietidiel odstráňte prípadný izolačný materiál v blízkosti zapustených svietidiel.
13. Stlačte obe spony [2] smerom nahor a zaveďte zapustené svietidlo s prípojným káblom do montážneho otvoru (obrázok C, **b**).
14. Svietidlo vkladajte šikmo a do montážneho otvoru zasuňte najprv iba jednu sponu [2].
15. Následne zasuňte druhú sponu [2] do montážneho otvoru.
16. Poistku znova vložte alebo zapnite istič vedenia v poistkovej skrini (poloha I).
Vaše svietidlo je teraz pripravené na použitie.

## LIKVIDÁCIA

### Likvidácia obalu

Pri likvidácii obalu dodržujte správne triedenie podľa druhov odpadu. Kartón a lepenka patria do zbernej nádoby na papier.

### Likvidácia svietidla

Zariadenie zlikvidujte správnym spôsobom.

(Platí v Európskej únii a ďalších európskych krajinách so systémami separovaného zberu recyklovateľných materiálov.)
Staré spotrebiče sa nesmú likvidovať s domovým odpadom! Ak staré zariadenie už nie je možné použiť, každý spotrebiteľ je zo zákona povinný likvidovať staré spotrebiče oddelene od domového odpadu, napr. na zbernom mieste vo svojom meste/obci. Ak je zo starého zariadenia určeného na likvidáciu možné vybrať staré alebo nabíjateľné batérie a žiarovky bez zničenia zariadenia, urobte to pred odovzdaním zariadenia na likvidáciu a batérie a žiarovky odovzdajte na zbernom mieste separovaného odpadu. V prípade napevno nainštalovaných nabíjateľných batérií pri likvidácii spotrebiča uveďte, že obsahuje nabíjateľnú batériu. Zaistí sa tým správna recyklácia starých spotrebičov a predíde sa tak negatívnym vplyvom na životné prostredie. Elektrospotrebiče sú označené symbolom prešškrtnutého smetného koša na kolieskach, ktorý označuje separovaný zber elektrických a elektronických spotrebičov.
Informácie o správnej likvidácii spotrebiča vo vašej krajine nájdete na www.eglo.com.

### Vyhlásenie o zhode

Výrobca vyhlasuje, že tento výrobok spĺňa požiadavky platných európskych a národných smerníc a noriem. Príslušné vyhlásenia sú k dispozícii u výrobcu a môžete si ich vyžiadať prostredníctvom zákazníckeho servisu.

## HU A csomag tartalma

## ÁLTALÁNOS BIZTONSÁGI UTASÍTÁSOK

### Rendeltetésszerű használat

A lámpatestek kizárólag magánhasználatra szolgálnak, és nem alkalmasak kereskedelmi célú felhasználásra. A lámpatesteket csak a jelen használati utasításban leírtak szerint használja. Minden más használat helytelennek minősül, és anyagi károkat vagy sérüléseket okozhat. A gyártó vagy a kereskedő nem vállal felelősséget a nem megfelelő vagy helytelen használatból eredő anyagi vagy személyi károkért.

### Felhasználási cél

A lámpatesteket száraz belső helyiségek mennyezetre történő felszerelésére tervezték (nem nedves helyiségekbe és kültérre). A lámpatesteket beszerelő villanyszerelőnek gondoskodnia kell arról, hogy a lámpatestek ne kerüljenek nedves vagy vezető felületekre.

### Veszély a gyermekekre

A gyermekek nem ismerik fel azokat a veszélyeket, amelyek az elektromos készülékek helytelen kezeléséből adódhatnak. Ezért tartsa távol a gyermekeket a termektől. A csomagolóanyagokat tartsa távol a gyermekektől! Többek között fennáll a fulladás veszélye!

### Égési sérülésekre vonatkozó figyelmeztetések

Tisztítás előtt hagyja kihűlni a lámpatesteket. A lámpatestekre nem szabad tárgyakat akasztani.
Működés közben ne nézzen a LED-lámpákba rövid távolságból. Ne nézze a LED-es világítóeszközöket optikai műszerrel (pl. nagyítóval)!

### Elektromosság okozta veszélyek

**Ápolási figyelmeztetések:** a lámpatestet csak kikapcsolt állapotban szabad tisztítani. Tisztítás előtt hagyja kihűlni a lámpatestet. A lámpatestet csak kikapcsolt állapotban tisztítsa. A tisztítószerek foltosodást okozhatnak.
**Változtatások:** ne végezzen semmilyen változtatást a lámpatesten vagy annak csatlakozó kábelén. A nem megfelelő javítások jelentős veszélyt jelenthetnek a felhasználóra nézve.
**Csatlakozókábel:** ennek a lámpatestnek a külső rugalmas kábelét nem lehet cserélni. Ha ez a vezeték megsérül, seljetzze ki a lámpatestet.
**Üzembe helyezés:** ne működtesse a lámpatestet, ha a lámpatest maga vagy a csatlakozókábel láthatóan megsérült.
**A lámpatest cseréje:** a világítóeszköz cseréje előtt a lámpatestet áramtalanítani kell! A lámpatest és a világítóeszköz működés közben felforrósodik. Hagyja kihűlni, mielőtt kicserélné. Csak a lámpatesten megadott világítóeszközt használja. A világítóeszköznek megadott maximális teljesítménynyel nem szabad túllépni. Adott esetben az előírt világítóeszköz-típust is be kell tartani.

**Figyelmeztetés! Áramütés veszélye! A hibás villanyszerelés áramütéshez vezethet.**
A hálózati csatlakozókábelre szerelendő lámpatestek elektromos szerelését szakképzett villanyszerelőnek kell elvégeznie! **Figyelem! A szerelés megkezdése előtt a hálózati csatlakozókábelt feszültségmentesíteni kell (a biztosítékot le kell kikapcsolni)! Az elektromos telepítést és összszerelést – a biztonsági előírások betartásával – csak szakember végezheti el.**

⚠ **FIGYELMEZTETÉS!** VESZÉLY– Életveszély áramütés miatt! Ne merítse a lámpatestet vízbe.
A helytelen szerelés vagy használat miatti károk elkerülése érdekében vegye figyelembe az alábbiakban ismertetett szimbólumokat és biztonsági utasításokat:

Az ezzel a szimbólummal jelölt lámpatestek nem dimmelhetők.

**2. védelmi osztály:** az ezzel a szimbólummal ellátott lámpatestek esetében a biztonságos működéshez nincs szükség védőföldelő vezetékre.

**Mennyezeti lámpák:** Ez a szimbólum azt jelzi, hogy a lámpatest nem alkalmas hőszigetelő anyaggal való borítása.

### Telepítési utasítások

A súlyesztett lámpatestek felszereléséhez a mellékelt anyagon kívül megfelelő csavarhúzóra, fúróra és lyuktörésre (68 mm) van szükség. A beszerelést csak szakképzett villanyszerelő végezheti. Ennek során be kell tartani a vonatkozó telepítési előírásokat. A lámpatestek sikeres beszerelése után újra bekapcsolhatja a házi elosztó rendszer biztosítékát.

## SZERELÉS

⚠ **FIGYELMEZTETÉS!** Az összszerelés során ügyeljen a szorítókra [2]. A szorítók rugói nagyon erősek, és sérüléseket okozhatnak, ha nem vigyáznak.

### Szükséges anyagok

(nem tartozéka a csomagnak):
• H03VV-2F (minimális keresztmetszet 2 × 0,75 mm²) kábel a kívánt hosszban vagy NYM 3x 1,5 mm²
• EN 60998-2-2 szabvány szerinti rugóval/rugós kapoccsal ellátott, 0,5-1,5 mm² keresztmetszetű, legalább 2 pólusú, csavar nélküli sorkapocs.
• szükség esetén érvéghüvelyek
• elosztódoboz/csatlakozódoboz

### Így jár el helyesen:

• Kerülje a fürdőszobába vagy hasonló helyiségekbe történő beszerelést.
• A lámpatesthez hátsó része feletti beépítési területnek legalább 50 mm-nek, az oldalsó távolságnak pedig legalább 5 cm-nek kell lennie.
**1.** A telepítés megkezdése előtt a biztosíték kikapcsolásával feszültségmentesítse az áramkört.
**2.** Ellenőrizze, hogy az előírt 50 mm-es minimális beépítési mélység adott-e.
**3.** Jelölje meg a súlyesztett lámpatestek helyét.
**4.** Egy lyuk- vagy lombfűrészszel (ø 68 mm) fűrészelje ki a furatokat a szerelési helyen. Kérjük, ennek során vegye figyelembe a két súlyesztett lámpatest közötti távolságot. Ennek legalább 20 cm-nek kell lennie. Arra is ügyeljen, hogy ne sérüljenek meg a kábelek.
**5.** Megjegyzés: az elektromos csatlakozásnak zárt csatlakozódobozban vagy elosztódobozban kell történnie.
**6.** Vezesse át a hálózati kábelt (külső) a csatlakozódoboz vagy az elosztódoboz szerelőnyílásán.
**7.** • EN 60998-2-2 szabvány szerinti rugóval/rugós kapoccsal ellátott, 0,5 mm²-1,5 mm² keresztmetszetű, legalább 2 pólusú, csavar nélküli sorkapcsot használjon.
**8.** Ügyeljen arra, hogy a hálózati csatlakozókábel (külső) egyes vezetékeit minden esetben helyesen csatlakoztassa:
fázisvezető = fekete vagy barna, nullavezető = kék. A lámpatestek nem alkalmasak áthurkolásra.
**9.** Az esetleg meglévő zöld-sárga vezetéket nem kell csatlakoztatni. Földelésre nincs szükség, mivel a lámpatest II. védelmi osztályú.

**10.** H03VV-2F típusú, legalább 2× 0,75 mm$^2$ keresztmetszetű kábelt és érvéghüvelyt vagy NYM 3x 1,5 mm$^2$-es kábelt használjon. A hálózati kábelt csavarmentes sorkapcsokkal csatlakoztassa. Ügyeljünk arra, hogy minden egyes vezetékhez külön sorkapocsra van szükség (C ábra, a).
**11.** Óvatosan tolja vissza a csatlakozódobozt a csatlakoztatott hálózati kábellel együtt a beépítési helyre.
**12.** A süllyesztett lámpatestek behelyezése előtt távolítsa el a süllyesztett lámpatestek közelében lévő szigetelőanyagot.
**13.** Hajtsa felfelé a két szorítót [2], és vezesse a süllyesztett lámpatestet a csatlakozókábellel együtt a szerelőnyílásba (C ábra, b).
**14.** Fordítsa el a lámpatestet ferdén, és először egy kapcsot [2] helyezzen be a szerelőnyílásba.
**15.** Ezután helyezze be a második kapcsot [2] a szerelőnyílásba.
**16.** Tegye ismét vissza a biztosítékot, vagy kapcsolja be a túláramvédelmi megszakítót a biztosítékdobozban (I-állás).
A lámpa most már készen áll a használatra.

## ÁRTALMATLANÍTÁS

### A csomagolás ártalmatlanítása
A csomagolást a típusnak megfelelően ártalmatlanítsa. Tegye a kartont és a kartondobozt a papírhulladékhoz.

### A lámpatest ártalmatlanítása
A megfelelő módon végezze el a termék ártalmatlanítását.

(Az Európai Unióban és más olyan európai országokban érvényes, ahol az újrahasznosítható anyagok szelektív gyűjtésére kialakított rendszert alkalmaznak.)
A régi készülékeket selejtezéskor tilos a háztartási hulladékba helyezni! Ha régi készüléke már nem használható, a fogyasztó jogszabály szerint köteles a régi készülékeket a háztartási hulladéktól külön, pl. a településén vagy kerületében kijelölt gyűjtőponton hulladékba helyezni. Amennyiben ez a régi készülék megsemmisítése nélkül lehetséges, akkor a régi készülék hulladékba helyezése előtt távolítsa el a régi elemeket vagy akkumulátorokat és izzókat, és ezeket külön gyűjtőponton adja le. Amennyiben a készülékben nem eltávolítható akkumulátor található, akkor a hulladékba helyezéskor jelezze, hogy a készülék akkumulátort tartalmaz. Ezáltal biztosítható a régi készülékek megfelelő újrahasznosítása és a környezetre gyakorolt negatív hatások elkerülése. Az elektromos és elektronikai készülékeken látható áthúzott szemeteskuka szimbólum arra utal, hogy az elektromos és elektronikai hulladékokat szelektíven kell gyűjteni.
A készüléknek az Ön országában történő megfelelő hulladékkezelésével kapcsolatban a www.eglo.com weboldalon talál információkat.

### Megfelelőségi nyilatkozat
A gyártó kijelenti, hogy ez a termék megfelel a vonatkozó európai és nemzeti irányelvek és szabványok követelményeinek. A megfelelő nyilatkozatok a gyártónál vannak letétben, és azokat az ügyfélszolgálaton keresztül lehet igényelni.

---

## (SI) Obseg dobave

## SPLOŠNI VARNOSTNI NAPOTKI

### Predvidena uporaba
Svetilke so namenjene izključno zasebni uporabi in niso primerne za poslovno uporabo. Uporabljajte svetilko samo na način, opisan v teh navodilih. Vsaka druga uporaba se šteje za nenamensko in lahko povzroči materialno škodo ali telesne poškodbe. Proizvajalec ali prodajalec ne prevzema nobene odgovornosti za materialno škodo ali telesne poškodbe, ki nastanejo zaradi nenamenske ali nepravilne uporabe.

### Namen uporabe
Svetilke so namenjene za stropno montažo v suhih notranjih prostorih (ne v vlažnih prostorih in na prostem). Kvalificirani električar, ki montira svetilko, mora zagotoviti, da svetilke niso nameščene na vlažni ali prevodni površini.

### Nevarnost za otroke
Otroci ne prepoznajo nevarnosti, ki lahko nastanejo zaradi nepravilne uporabe elektronskih naprav. Zato pazite, da bodo otroci stran od izdelka. Embalažo hranite stran od otrok. Med drugim obstaja nevarnost zadušitve!

### Opozorilo o nevarnosti opeklin
Pustite, da se svetilke pred čiščenjem ohladijo. Na svetilke ne smete obešati nobenih predmetov.
Med delovanjem ne glejte v LED žarnice s kratke razdalje. Ne uporabljajte optičnega instrumenta (npr. povečevalno steklo)!

### Nevarnost zaradi elektrike
**Navodilo za nego:** svetilko čistite le, ko je izklopljena. Pustite, da se svetilke pred čiščenjem ohladijo. Ne vnašajte vlage v priključne prostore ali dele pod napetostjo. Detergenti lahko povzročijo madeže.
**Spremembe:** ne spreminjajte svetilke ali njenega priključnega kabla. Nestrokovna popravila lahko povzročijo veliko nevarnost za uporabnika.
**Priključni kabel:** zunanjega gibljivega kabla te svetilke ni mogoče zamenjati. Odstranite svetilko, če je ta žica poškodovana.
**Zagon:** svetilke ne uporabljajte, če ima sama svetilka ali njen priključni kabel vidne poškodbe.
**Menjava žarnic:** pred zamenjavo žarnice mora biti žarnica brez napetosti! Svetilka in žarnica se med delovanjem segrejeta. Pustite, da se ohladi, preden jo zamenjate. Uporabljajte samo žarnico, ki je navedena na svetilki. Največja moč na žarnico ne sme biti presežena. Po potrebi je treba upoštevati tudi predpisani tip žarnice.

⚠ **Opozorilo! Nevarnostelektričnega udara! Nepravilna električna instalacija lahko povzroči električni udar.**
Električne inštalacije svetilk za vgradnjo na omrežni priključni kabel mora izvesti usposobljen električar! **Pozor! Pred začetkom montaže mora biti omrežni priključni vod brez napetosti (varovalka izklopljena). Električno napeljavo in montažo naj izvede le strokovnjak v skladu z varnostnimi predpisi.**

⚠ **POZOR!!!** NEVARNOST – Smrtna nevarnost zaradi električnega udara! Svetilke ne potapljajte v vodo.

Upoštevajte spodnje simbole in varnostna navodila, da se izognete škodi zaradi nepravilne namestitve ali uporabe:

Svetilke, označene s tem simbolom, niso zatemnjene.

**Zaščitni razred 2:** za svetilko s tem simbolom za varno delovanje ni potreben zaščitni vodnik.

**Navzdol usmerjene svetilke:** Ta simbol pojasnjuje, da svetilka ni primerna za pokrivanje s toplotno izolacijskim materialom.

### Navodila za vgradnjo
Za vgradnjo vgradnih svetilk so poleg priloženega materiala potrebni še ustrezen izvijač, sveder in žaga luknjarico (68 mm). Montažo sme izvajati le usposobljen električar. Upoštevati je treba veljavne predpise za namestitev. Po uspešni namestitvi svetilke lahko zdaj ponovno vklopite varovalko za namestitev vaše hiše.

## MONTAŽA

⚠ **POZOR!!!** Pri montaži bodite pozorni na sponke [2]. Vzmeti sponk so zelo močne in lahko povzročijo telesne poškodbe, če niste previdni.

### Zahtevani material
(ni vključeno v dobavo):
• kabel H03VV-2F (minimalni presek 2 × 0,75 mm$^2$) zahtevane dolžine ali NYM 3x 1,5 mm$^2$
• brezvijačne sponke z vzmetnimi/vzmetnimi sponkami po EN 60998-2-2 za prerez 0,5–1,5 mm$^2$, najmanj 2-polna
• po potrebi zaključni tulci za žice
• razdelilna doza/razvodna omarica

### Kako pravilno postopati:
• Izogibajte se vgradnji v kopalnice ali podobne prostore.
• Območje namestitve nad zadnjo stranjo ohišja svetilke mora znašati najmanj 50 mm in bočna razdalja najmanj 5 cm.
1. Preden začnete z namestitvijo, izključite tokokrog tako, da izklopite varovalko.
2. Preverite, ali je podana potrebna najmanjša vgradna globina 50 mm.
3. Označite položaje vgradnih svetilk.
4. Za žaganje lukenj na mestu montaže uporabite žago luknjarico ali vbodno žago (ø 68 mm). Upoštevajte razdaljo med dvema vgradnima svetilkama. Ta mora biti najmanj 20 cm. Prav tako pazite, da ne poškodujete žic.
5. Opozorilo: električni priključek mora biti izveden v zaprti razvodni omarici ali razdelilni dozi.
6. Napeljite električni vod (zunanji) skozi montažno luknjo na razvodni omarici ali razdelilni dozi.
7. Speljite omrežni kabel (zunanji) skozi montažno odprtino razdelilne omarice ali razdelilne omarice Uporabite brezvijačne sponke z vzmetmi/vzmetnimi sponkami po EN 60998-2-2 za prerez 0,5 mm$^2$ - 1,5 mm$^2$, najmanj 2-polna.
8. Prepričajte se, da ste pravilno priključili posamezne vodnike omrežnega priključnega kabla (zunanjega):
vodniki pod napetostjo = črni ali rjavi, nevtralni vodniki = modri. Svetilke niso primerne za vlečenje.
9. Nobena obstoječa zeleno-rumena žica ni priključena. Ozemljitev ni potrebna, ker gre pri svetilki za zaščitni razred II.
10. Uporabite kabel tipa H03VV-2F z najmanjšim prečnim prerezom 2 × 0,75 mm$^2$ in zaključne tulce za žice ali kabel NYM 3 x 1,5 mm$^2$. Napajalni vod priključite na brezvijačne sponke. Upoštevajte, da potrebujete ločeno sponko za vsako vrstico (slika C, a)
11. Razvodno omarico s priključenim električnim kablom previdno potisnite nazaj na svoje mesto.
12. Preden vstavite vgradne svetilke, odstranite ves izolacijski material, ki bi lahko bil prisoten v bližini vgradnih svetilk.
13. Potisnite obe sponki [2] navzgor in napeljite vgradno svetilko s priključnim kablom v montažno odprtino (slika C, b).
14. Svetilko postavite pod kotom in najprej vstavite sponko [2] v montažno odprtino.
15. Nato vstavite drugo sponko [2] v montažno odprtino.
16. Ponovno vstavite varovalko ali vklopite odklopnik na omarici z varovalkami (položaj I).
Vaša svetilka je zdaj pripravljena za uporabo.

## ODSTRANJEVANJE

### Odstranjevanje embalaže
Embalažo odstranite po vrsti materialov. Lepenko in karton dajte med odpadni papir.

### Odlaganje svetilke med odpadke
Napravo pravilno odložite med odpadke.

(Velja v Evropski uniji in drugih evropskih državah, ki imajo uvedene sisteme za ločeno zbiranje materialov, ki jih je mogoče reciklirati.)
Starih električnih naprav ne smete odlagati skupaj z gospodinjskimi odpadki! Če stare naprave ni več mogoče uporabljati, mora po zakonu vsak potrošnik odslužene električne naprave odložiti ločeno od gospodinjskih odpadkov, denimo na zbirnem mestu v svoji občini ali okrožju. Če je to mogoče, ne da bi uničili staro napravo, odstranite tudi stare baterije ali baterije za ponovno polnjenje in sijalke, preden staro napravo odložite med odpadke ali jih odnesete na ločeno zbirno mesto. Pri trajno vgrajenih baterijah za ponovno polnjenje pri odlaganju navedite, da naprava vsebuje baterije za ponovno polnjenje. S tem zagotovite ustrezno recikliranje starih naprav in preprečite negativne vplive na okolje. Električne naprave so označene s simbolom prečrtanega smetnjaka na kolesih, ki pomeni ločeno zbiranje električnih in elektronskih naprav.
Informacije o pravilnem odlaganju naprave v vaši državi najdete na spletni strani www.eglo.com.

### Izjava o skladnosti
Proizvajalec izjavlja, da ta izdelek izpolnjuje zahteve veljavnih evropskih in nacionalnih direktiv in standardov. Ustrezna pojasnila so shranjena pri proizvajalcu in jih lahko zahtevate pri servisni službi.

---

## (HR) Opseg isporuke

## OPĆE SIGURNOSNE UPUTE

### Namjenska uporaba
Svjetiljke su namijenjene isključivo za privatne svrhe, ne za komercijalne. Svjetiljke upotrebljavajte samo na način kako je opisan u ovim uputama za uporabu. Svaka drukčija uporaba smatra se nepropisnom i može prouzročiti materijalnu štetu ili ozljede. Proizvođač ili trgovac ne preuzimaju nikakvu odgovornost za štete ili ozljede nastale nepropisnom ili pogrešnom uporabom.

### Namjena
Svjetiljke su dizajnirane za stropnu montažu u suhim unutarnjim prostorima (nisu prikladne za vlažne vanjske prostore). Ovlaštene osobe koje postavljanju svjetiljke moraju paziti da ih ne postave na vlažnu ili vodljivu podlogu.

### Opasnost za djecu
Djeca ne prepoznaju opasnosti koje mogu nastati zbog nepropisnog rukovanja električnim uređajima. Stoga djecu držite podalje od proizvoda. Djecu držite podalje od ambalažnog materijala! Između ostalog, postoji opasnost od gušenja!

### Upozorenje na opekline
Prije čišćenja pričekajte da se svjetiljke ohlade. Zabranjeno je vješati predmete na svjetiljke.
Nemojte izbliza gledati u LED žarulje dok su upaljene. LED žarulje nemojte promatrati optičkim instrumentom (npr. povećalom).

### Opasnost od električne energije
**Upute za njegu:** Svjetiljke čistite samo kad su ugašene. Prije čišćenja pričekajte da se svjetiljke ohlade. Nemojte smočiti razvodnu kutiju ili dijelove kojima prolazi struja. Sredstva za čišćenje mogu uzrokovati nastanak mrlja.
**Preinake:** Nemojte provoditi nikakve preinake na svjetiljkama ili njihovom priključnom vodu. Neispravno izvedeni popravci mogu predstavljati veliku opasnost za korisnika.
**Priključni vod:** Vanjski savitljivi kabel ovih svjetiljki ne može se zamijeniti. Ako je kabel oštećen, svjetiljke odložite u otpad.
**Stavljanje u uporabu:** Nemojte upotrebljavati svjetiljke ako one ili njihov priključni vod imaju vidljiva oštećenja.
**Zamjena žarulje:** Svjetiljke ne smiju biti pod naponom dok mijenjate žarulje! Svjetiljke i žarulje zagrijavaju se dok rade. Prije zamjene pričekajte da se ohlade. Upotrebljavajte samo one žarulje koje su navedene na svjetiljci. Ne stavljajte žarulje veće snage od navedene najveće dopuštene snage po žarulji. Prema potrebi, mora se pripaziti i na propisanu vrstu žarulje.

⚠ **Oprez! Opasnost odstrujnog udara! Neispravne električne instalacije mogu prouzročiti strujne udare.**
Električne instalacije za priključivanje svjetiljki na kabel za napajanje mora provesti ovlašteni električar! **Pažnja! Prije početka ugradnje kabel za napajanje ne smije biti pod naponom (osigurač mora biti isključen). Električne instalacije i ugradnju proizvoda treba provesti isključivo kvalificirani električar uz pridržavanje sigurnosnih pravila.**

⚠ **PAŽNJA!** OPASNOST – Opasnost po život zbog strujnog udara! Svjetiljku nemojte uranjati u vodu.

Obratite pažnju na simbole i sigurnosne upute navedene u nastavku kako biste izbjegli štete uzrokovane neispravnom ugradnjom ili uporabom.

Svjetiljke označene ovim simbolom ne mogu se prigušiti.

**Klasa zaštite 2:** svjetiljke s ovim simbolom mogu sigurno raditi i bez zaštitnog vodiča.

**Downlights:** Ovaj simbol znači da se svjetiljku ne smije prekriti materijalom za toplinsku izolaciju.

### Upute za postavljanje
Za postavljanje ugradbenih svjetiljku potrebni su vam, osim isporučenih materijala, još i odgovarajući odvijač, bušilica i pila za okrugle rupe (68 mm). Proizvod smije ugraditi samo kvalificirani električar. Pritom se potrebno pridržavati važećih propisa o instalaciji. Nakon uspješnog postavljanja svjetiljki možete ponovno uključiti osigurač vaše nadstrujne zaštite za kućanstvo.

## UGRADNJA

⚠ **PAŽNJA!** Tijekom ugradnje pripazite na hvataljke [2]. Opruge hvataljki vrlo su snažne i mogli biste se ozlijediti ako ne pazite.

### Potreban materijal
(nije sadržano u opsegu isporuke):
• kabel H03VV-2F (najmanji presjek 2× 0,75mm$^2$) potrebne dužine ili NYM 3x 1,5 mm$^2$
• stezaljke bez vijaka s oprugom / opružnim štipaljkama prema EN60998-2-2 za presjek od 0,5–1,5 mm$^2$, najmanje s 2 pina
• obujmice na krajevima žica, prema potrebi
• razvodna kutija / razdjelni ormarić

### Ovo je ispravno postupanje:
• Izbjegavajte ugradnju u kupaonice ili slične prostorije.
• Područje ugradnje iznad stražnje strane kućišta svjetiljke mora iznositi najmanje 50 mm, a bočni razmak mora biti najmanje 5 cm.
1. Prije postavljanja proizvoda isključite strujni krug tako što ćete isključiti osigurač.
2. Provjerite postoji li potrebna najmanja dubina ugradnje od 50 mm.
3. Označite položaje ugradbenih svjetiljki.
4. Pilom za okrugle rupe ili ubodnom pilom (ø 68 mm) napravite rupe na mjestu ugradnje. Pritom pripazite na razmak između dvije ugradbene svjetiljke. On mora iznositi najmanje 20 cm. Također pripazite da ne oštetite nijedan kabel.
5. Napomena: Električni priključak mora se provesti u zatvorenom razdjelnom ormariću ili razvodnoj kutiji.
6. Električni kabel (vanjski) provedite kroz otvor za ugradnju razdjelnog ormarića ili razvodne kutije.
7. Upotrijebite stezaljke bez vijaka s oprugama / opružnim štipaljkama prema EN 60998-2-2 za presjek od 0,5 mm$^2$ – 1,5 mm$^2$, najmanje s 2 pina.
8. Vodite računa o tome da ispravno spojite pojedine vodove električnog kabela (vanjskog):
vodič kojim teče struja = crna ili smeđa, neutralni vodič = plava. Svjetiljke nisu namijenjene za prolaz signala bez promjene.
9. Ako je prisutan i zeleno-žuti vod, njega nemojte spojiti. Priključak uzemljenja nije potreban budući da svjetiljka ima klasu zaštite II.
10. Upotrijebite kabel vrste H03VV-2F najmanjeg presjeka od 2× 0,75 mm$^2$ i s obujmicama na krajevima žica ili kabel NYM 3x 1,5 mm$^2$. Električni vod spojite stezaljkama bez vijaka. Vodite računa o tome da za svaku žicu upotrijebite posebnu stezaljku (slika C, a)
11. Spojni ormarić s povezanim električnim vodom oprezno vratite na mjesto ugradnje.
12. Prije postavljanja ugradbenih svjetiljki uklonite eventualne izolacijske materijale u blizini ugradbenih svjetiljki.
13. Presavijte obje hvataljke [2] prema gore i ugradbenu svjetiljku s priključnim kabelom provucite kroz otvor za ugradnju (slika C, b).
14. Svjetiljku postavite ukoso i prvo provucite jednu hvataljku [2] kroz otvor za ugradnju.
15. Zatim provucite drugu hvataljku [2] kroz otvor za ugradnju.
16. Vratite osigurač ili uključite prekidač u razvodnoj kutiji (položaj I).
Vaša je svjetiljka spremna za uporabu.

## ZBRINJAVANJE

### Zbrinjavanje ambalaže
Ambalažu zbrinite prema vrsti. Papir i karton odložite u stari papir.

### Zbrinjavanje svjetiljki
Propisno zbrinite uređaj.

(Primjenjivo u Europskoj uniji i ostalim europskim državama u kojima postoje sustavi za odvojeno prikupljanja materijala koji se mogu reciklirati.)
Stari uređaji ne smiju se bacati u kućni otpad! Ako se stari uređaj više ne može upotrebljavati, svaki je potrošač zakonski obvezan odložiti ga odvojeno od kućnog otpada, npr. na odlagalištu u svojoj općini/četvrti. Ako je to moguće, a da se ne uništi stari uređaj, prije odlaganja uređaja iz njega izvadite i stare ili punjive baterije i žarulje i odnesite ih na posebno odlagalište. Ako se punjive baterije ne mogu izvaditi iz uređaja, prilikom odlaganja napomenite da uređaj sadrži punjive baterije. Tako se osigurava propisno recikliranje uređaja i izbjegavaju se negativni učinci na okoliš. Električni uređaji označeni su simbolom prekrižene kante za otpatke, što znači da se električni i elektronički uređaji prikupljaju odvojeno.
Za informacije o propisnom odlaganju uređaja u vašoj zemlji posjetite www.eglo.com.

### Izjava o sukladnosti
Proizvođač izjavljuje da ovaj proizvod ispunjava zahtjeve važećih europskih i nacionalnih smjernica i normi. Odgovarajuće izjave pohranjene su kod proizvođača i mogu se zatražiti preko službe za korisnike.

---

## (BA) Sadržaj isporuke

## OPĆE SIGURNOSNE NAPOMENE

### Namjenska upotreba
Svjetiljke su predviđene isključivo za privatnu upotrebu i nisu prikladne za komercijalno područje. Svjetiljke upotrebljavajte samo na način opisan u ovom uputstvu za upotrebu. Svaka druga upotreba smatra se nenamjenskom i može rezultirati materijalnim štetama ili povredama. Proizvođač ili trgovac ne preuzima odgovornost za materijalne štete i tjelesne povrede nastale uslijed nenamjenske ili pogrešne upotrebe.

### Svrha upotrebe
Svjetiljke su konstruisane za stropnu montažu u suhim unutrašnjim prostorima (nisu predviđene za upotrebu u vlažnim prostorima i na otvorenom). Električar koji postavlja svjetiljke treba voditi računa da se svjetiljke ne postavljaju na vlažnu ili vodljivu podlogu.

### Opasnost za djecu
Djeca ne prepoznaju opasnosti koje mogu nastati u slučaju nepropisnog rukovanja električnim uređajima. Djecu zato držite podalje od proizvoda. Ambalažu držite podalje od djece! Postoji opasnost i od gušenja!

### Upozorenje na opekotine
Pričekajte da se svjetiljke ohlade prije čišćenja. Na svjetiljke se ne smiju vješati predmeti.
Tokom rada nemojte gledati u LED sijalicu s kratke udaljenosti. LED sijalicu nemojte posmatrati optičkim instrumentom (npr. lupom)!

### Opasnost od elektriciteta
**Upute za održavanje:** Svjetiljku čistite samo kada je isključena. Pričekajte da se svjetiljke ohlade prije čišćenja. Ne dozvolite ulazak vlage u priključne prostorije ili dijelove koji provode napon. Sredstva za čišćenje mogu uzrokovati stvaranje mrlja.
**Promjene:** Nemojte obavljati promjene na svjetiljci ili pripadajućem priključnom vodu. Neispravno izvedeni popravci mogu izazvati znatne opasnosti za korisnika.
**Priključni vod:** Zamjena vanjskog fleksibilnog voda ove svjetiljke nije moguća. Ako je ovaj vod oštećen, svjetiljku odložite u otpad.
**Stavljanje u pogon:** Svjetiljku nemojte upotrebljavati ako na njoj ili pripadajućem priključnom vodu postoje vidljiva oštećenja.
**Zamjena sijalice:** Prije zamjene sijalice svjetiljka mora biti u beznaponskom stanju! Svjetiljka i sijalica zagrijavaju se tokom rada. Prije zamjene pričekajte da se ohlade. Upotrebljavajte samo sijalicu navedenu na svjetiljci. Maksimalna snaga po sijalici ne smije se prekoračiti. Eventualno je potrebno obratiti pažnju i na propisanu vrstu sijalice.

⚠ **Upozorenje! Opasnost od strujnog udara! Neispravna električna instalacija može rezultirati strujnim udarima.**
Električne instalacije svjetiljki za postavljanje na mrežni priključni vode smije obavljati samo kvalifikovani električar! **Pažnja! Prije početka radova montaže, mrežni priključni vod mora biti u beznaponskom stanju (isključen osigurač). Električnu instalaciju i montažu povjerite samo stručnom osoblju uz pridržavanje sigurnosnih propisa.**

⚠ **PAŽNJA!** OPASNOST - opasnost po život od strujnog udara! Svjetiljku nemojte uranjati u vodu.

Obratite pažnju na objašnjene simbole i sigurnosne napomene u nastavku kako biste izbjegli štete uslijed nepravilne montaže ili upotrebe:

Svjetiljke označene ovim simbolom nemaju funkciju prigušenja svjetla.

**Klasa zaštite 2:** za svjetiljke s ovim simbolom nije potreban zaštitni vodič za siguran rad.

**Svjetiljke svjetla usmjerenog prema dolje:** Ovaj simbol objašnjava da svjetiljka nije prikladna za pokrivanje materijalom za toplinsku izolaciju.

### Upute za postavljanje
Dodatno uz isporučeni materijal, za montažu ugradbenih svjetiljki potrebni su još odgovarajući odvijač, bušilica i pila za rupe (68 mm). Montažu smije obavljati samo kvalifikovani električar. Pritom je potrebno pridržavati se važećih propisa za postavljanje. Nakon uspješnog postavljanja svjetiljki možete ponovo uključiti osigurač kućne instalacije.

## MONTAŽA

⚠ **PAŽNJA!** Prilikom montaže pazite na stezaljke [2]. Opruge stezaljki su veoma jake i u slučaju nepažnje mogu uzrokovati povrede.

### Potreban materijal
(nije u sadržaju isporuke):
• kabel H03VV-2F (najmanji poprečni presjek 2 × 0,75 mm$^2$) potrebne dužine NYM 3 x 1,5 mm$^2$
• stezaljke bez vijaka s oprugom/opružne stezaljke prema normi EN60998-2-2 za poprečni presjek od 0,5 – 1,5 mm$^2$, najmanje 2-polne
• eventualno završne čahure za žile
• razvodna kutija/razdjelna kutija

### Pravilno postupanje:
• Izbjegavajte ugradnju u kupatilima ili sličnim prostorijama.
• Područje ugradnje iznad stražnje strane kućišta svjetiljke mora biti najmanje 50 mm, a bočni razmak najmanje 5 cm.
1. Prije početka ugradnje isključite strujni krug isključivanjem osigurača.
2. Provjerite postoji li potrebna najmanja dubina ugradnje od 50 mm.
3. Označite položaje ugradbenih svjetiljki.
4. Na mjestu ugradnje izrežite rupe pilom za rupe ili ubodnom pilom (ø 68 mm). Pritom vodite računa o razmaku između dvije ugradbene svjetiljke. Razmak mora biti najmanje 20 cm. Pritom vodite računa i da ne oštetite vodove.
5. Napomena! Električni priključak je potrebno izvesti u zatvorenoj razvodnoj kutiji ili razdjelnoj kutiji.
6. Mrežni vod (vanjski) provedite kroz montažni otvor razvodne kutije ili razdjelne kutije.
7. Upotrebljavajte stezaljke bez vijaka s oprugama/opružne stezaljke prema normi EN60998-2-2 za poprečni presjek od 0,5 – 1,5 mm$^2$, najmanje 2-polne.
8. Pritom vodite računa da pojedinačne vodove mrežnog priključnog kabla (vanjski) pravilno priključite:
vod koji provodi struju = crna ili smeđa, neutralni vodič = plava. Svjetiljke nisu prikladne za ožičenje petljom.
9. Eventualno postojeći zeleno-žuti vod se ne priključuje. Priključak uzemljenja nije potreban jer je riječ o svjetiljci klase zaštite II.
10. Upotrebljavajte kabel tipa H03VV-2F najmanjeg poprečnog presjeka 2 × 0,75 mm$^2$ i sa završnim čahurama za žile ili kabel NYM 3 x 1,5 mm$^2$. Mrežni vod spojite sa stezaljkama bez vijaka. Imajte na umu da svaki vod zahtijeva svoju stezaljku (slika C, a).
11. Pažljivo gurnite razvodnu kutiju sa spojenim mrežnim vodom nazad u mjesto ugradnje.
12. Prije umetanja ugradbenih svjetiljki uklonite eventualno postojeći izolacijski materijal u blizini ugradbenih svjetiljki.
13. Otklopite obje stezaljke [2] prema gore i umetnite ugradbenu svjetiljku s priključnim kablom u montažni otvor (slika C, b).
14. Svjetiljku postavite koso i u otvor za ugradnju najprije uvedite jednu stezaljku [2].
15. U otvor za ugradnju zatim uvedite i drugu stezaljku [2].
16. Ponovo umetnite osigurač ili uključite zaštitnu sklopku na kutiji s osiguračima (položaj I).
Vaša svjetiljka je sada spremna za rad.

## ODLAGANJE OTPADA

### Odlaganje ambalaže
Ambalažu odložite u otpad razrstano prema vrsti materijala. Karton i kartonsku ambalažu odložite u otpad kao stari papir.

### Odlaganje svjetiljke u otpad
Pravilno odložite svoj uređaj.

(Primjenjivo u Evropskoj uniji i drugim evropskim zemljama sa sistemima za odvojeno sakupljanje materijala koji se može reciklirati)
Stari aparati se ne smeju odlagati sa kućnim otpadom! Ako se stari aparat više ne može koristiti, svaki potrošač je zakonski dužan da odloži stare uređaje odvojeno od kućnog otpada, npr. na sabirnom mjestu u svojoj opštini/gradskom okrugu Ako je to moguće bez uništavanja starog uređaja, također uklonite stare baterije ili punjive baterije i lampe prije nego što stari uređaj vratite na odlaganje i odnesite ih na posebno mjesto za prikupljanje. U slučaju trajno instaliranih punjivih baterija, prilikom odlaganja naznačite da uređaj sadrži punjivu bateriju. Ovo osigurava da se stari uređaji pravilno recikliraju i da se izbjegnu negativni utjecaji na okoliš. Električni uređaji su označeni simbolom precrtane kante za otpatke, što označava odvojeno prikupljanje električnih i elektronskih uređaja.
Za informacije o pravilnom odlaganju uređaja u svojoj zemlji, posjetite www.eglo.com.

### Izjava o usklađenosti
Proizvođač izjavljuje da ovaj proizvod ispunjava zahtjeve važećih evropskih i nacionalnih direktiva i normi. Odgovarajuće izjave spremljene su kod proizvođača i mogu se zatražiti putem korisničke službe.

---

## (RS) Obim isporuke

## OPŠTA BEZBEDONOSNA UPUTSTVA

### Namenska upotreba
Lampe su namenjene isključivo za kućnu uputrebu i nisu pogodne za komercijalnu upotrebu. Lampe koristite samo onako kako je navedeno u ovom uputstvu. Upotreba na bilo koji drugi način smatra se neprikladnom te može dovesti do materijalne štete ili fizičkih povreda. Proizvođač ili distributer ne snose nikakvu odgovornost za materijalnu štetu ili fizičke povrede nastale nepropisnim ili nepravilnim korišćenjem.

### Svrha upotrebe
Lampe su namenjena za plafonsku montažu u zatvorenim prostorima sa suvim okruženjem (nisu za prostore sa vlažnim okruženjem ili vanjske otvorene prostore). Neophodno je da lampe ugradi kvalifikovani električar koji će obezbediti da lampe ne budu postavljene na vlažnu ili provodnu površinu.

### Opasnost za decu
Deca nisu svesna opasnosti koje mogu nastati nepravilnom upotrebom elektronskih uređaja. Zbog toga decu držite što dalje od artikla. Držite ambalažu što dalje od dece! Postoji opasnost od gušenja kao i druge opasnosti!

### Upozorenje na opekotine
Pustite da se svetla ohlade pre čišćenja. Na lampe ne smeju biti obešeni predmeti.
Ne gledajte u LED svetla sa bliske udaljenosti dok radite. Nemojte gledati u LED svetla preko optičkog instrumenta (npr. povećala)!

### Opasnost od električne struje
**Uputstva za održavanje i negu:** Svetlo čistite samo kada je isključeno. Pustite da se svetla ohlade pre čišćenja. Ne uvodite vlagu u priključne zone ili delove pod naponom. Deterdženti mogu ostaviti mrlje na svetlu.
**Zamene:** Ne menjajte svetlo ili njegov priključni kabl. Nepropisne popravke mogu dovesti do velike opasnosti za ljude.
**Priključni kabl:** Spoljni fleksibilni kabl ove lampe ne može se zameniti. **Uklonite lampu ukoliko je ovaj kabl oštećen.**
**Instalacija:** Nemojte koristiti lampu ako sama lampa ili njen priključni kabl imaju bilo kakva vidljiva oštećenja.
**Zamena lampe:** Pre zamene lampe, lampa mora biti bez napona! Svetiljka i lampa se zagrevaju tokom rada. Ostavite ih da se ohlade pre zamene. Koristite samo svetiljku propisanu na lampi. Maksimalna jačina svetiljke po lampi ne sme biti prekoračena. Po potrebi se mora poštovati i propisani tip lampe.

⚠ **Upozorenje! Opasnost odstrujnog udara! Neispravna električna instalacija može dovesti do strujnog udara.**
Električne instalacije lampi za ugradnju na mrežni priključni kabl mora izvršiti kvalifikovani električar! **Opasnost! Pre početka montaže, mrežni priključni vod mora biti bez napona (osigurač isključen). Električnu instalaciju i montažu prepustite samo stručnim licima u skladu sa bezbedonosnim propisima.**

⚠ **PAŽNJA!** OPASNOST - Opasnost po život od strujnog udara! Ne uranjajte lampu u vodu.
Pridržavajte se objašnjenih simbola i bezbednosnih uputstava opisanih u nastavku, kako biste izbegli štetu uzrokovanu nepravilnom instalacijom ili upotrebom:

Lampe označene ovim simbolom nemaju mogućnost prigušenja svetla.

**Klasa zaštite 2:** nije potreban zaštitni provodnik za lampe sa ovim simbolom u svrhu bezbednosti u radu.

**Downlights:** Ovaj simbol označava da lampa nije pogodna da se pokriva termoizolacionim materijalom.

### Napomena o instalaciji
Pored isporučenog materijala, za instalaciju ugradnih lampi potrebni su odgovarajući odvijač, bušilica i testera za rupe (68 mm). Instalaciju sme da obavlja samo kvalifikovani električar. Moraju se poštovati važeći propisi za instalaciju. Nakon uspešnog instaliranja lampe, sada ponovo možete uključite osigurač vaše kućne instalacije.

## MONTAŽA
⚠ **PAŽNJA!** Obratite pažnju na kopče [2] tokom montaže. Opruge kopči veoma su jake te mogu izazvati povrede ako niste pažljivi.

### Potreban materijal
(nije uključeno u isporuku):
• Kabl H03VV-2F (minimalni poprečni presek 2×0,75 mm$^2$) potrebne dužine ili NIM 3k 1,5 mm$^2$
• Kopče bez vijaka sa oprugom/opružne kopče prema EN60998-2-2 za poprečni presek od 0,5–1,5 mm$^2$, najmanje 2 pola
• Po potrebi žice i naglavci
• Razvodna kutija/izlazna kutija

### Kako se pravilno ponašati:
• Izbegavajte ugradnju u kupatila i slične prostorije.
• Područje ugradnje iznad zadnjeg dela kućišta lampe mora biti najmanje 50 mm, a bočno rastojanje najmanje 5 cm.
1. Pre početka instalacije, isključite napajanje strujom tako što ćete isključiti osigurač.
2. Proverite da li je propisana potrebna minimalna ugradna dubina od 50 mm.
3. Označite položaje ugradnih lampi.
4. Upotrebite testeru za rupe ili ubodnu testeru (ø 68 mm) da biste probili rupe na mestu montaže. Obratite pažnju na rastojanje između dve ugradne lampe. Ono mora biti najmanje 20 cm. Takođe, pazite da ne oštetite kablove.
5. Napomena: Električni priključak mora biti izveden u zatvorenoj razvodnoj kutiji ili distribucijskoj kutiji.
6. Provucite strujni vod (spoljni) kroz montažni otvor na razvodnoj kutiji ili distribucijskoj kutiji.
7. Upotrebite kopče bez šrafova sa oprugama / opružne kopče prema EN 60998-2-2 za poprečni presek od 0,5 mm$^2$ - 1,5 mm$^2$, najmanje 2 pola.
8. Uverite se da ste pravilno povezali pojedinačne vodove mrežnog priključnog kabla (spoljnog):
žica pod naponom = crna ili braon, neutralna žica = plava. Lampe nisu pogodne za petlju.
9. Nijedna postojeća zeleno-žuta žica nije povezana. Uzemljenje nije neophodno jer je lampa u klasi zaštite II.
10. Koristite kabl tipa H03VV-2F sa minimalnim poprečnim presekom od 2×0,75 mm$^2$ i navojcima ili kabl NIM 3k1,5 mm$^2$. Povežite napojni kabl na kopče bez vijaka.
Imajte na umu da vam je potrebna posebna kopča za svaki vod (slika C, a)
11. Pažljivo gurnite razvodnu kutiju sa povezanim kablom za napajanje nazad na svoje mesto.
12. Pre umetanja ugradnih lampi, uklonite sav izolacioni materijal koji može biti prisutan u blizini ugradnih lampi.
13. Presavijte dve kopče [2] i povežite ugradno svetlo sa priključnim

kablom u otvor za montažu (slika C, **b**).
14. Postavite lampu pod uglom i prvo umetnite kopču [2] u otvor za ugradnju.
15. Zatim umetnite drugu kopču [2] u otvor za ugradnju.
16. Ponovo umetnite osigurač ili uključite prekidač na kutiji sa osigračima (položaj I).
Vaša lampa je sada spremna za upotrebu.

## ODLAGANJE

### Odložite pakovanje

Odložite pakovanje prema vrsti. Papir i karton predajte na stari/otpadni papir.

### Odlaganje lampe

Proizvod odložite na odgovarajući način.

(Važi u Evropskoj uniji i drugim zemljama Evrope u kojima postoji sistem odvojenog prikupljanja materijala za reciklažu)
Stari uređaji se ne smeju odlagati sa komunalnim otpadom! Ako se stari uređaj više ne koristi, svaki korisnik ima zakonsku obavezu da ga odloži odvojeno od komunalnog otpada, odnosno, na mestu za prikupljanje električnog/elektronskog otpada u blizini svog mesta stanovanja. Ako je moguće bez uništavanja starog uređaja, uklonite i stare ili punjive baterije i sijalice pre nego što vratite stari uređaj i odnesete ga na mesto za zasebno prikupljanje otpada. U slučaju da uređaj ima ugrađene punjive baterije, prilikom odlaganja naponemite da uređaj sadrži punjive baterije. Time će se obezbediti propisna reciklaža starih uređaja i izbeći će se štetni uticaj na životnu sredinu. Električni uređaji su označeni simbolom precrtane kante za smeće, što označava zasebno odlaganje električnih i elektronskih uređaja.
Informacije o propisnom odlaganju uređaja u vašoj zemlji možete pronaći na adresi www.eglo.com.

### Deklaracija o usaglašenosti

Proizvođač izjavljuje da ovaj proizvod ispunjava zahteve važećih evropskih i domaćih državnih direktiva i standarda.
Odgovarajuće deklaracije se čuvaju kod proizvođača te se mogu se dobiti na zahtev od korisničke službe.

(RO) **Volumul livrării**

## INDICAȚII GENERALE DE SIGURANȚĂ

### Utilizarea conform scopului

Lămpile sunt destinate exclusiv pentru folosirea privată și nu sunt potrivite pentru domeniul profesional. Utilizați lămpile doar așa cum este descris în aceste instrucțiuni de utilizare. Orice altă utilizare este considerată ca nefiind conformă scopului și poate duce la deteriorări materiale sau răniri. Producătorul sau comerciantul nu își asumă nicio responsabilitate pentru deteriorările materiale și vătămările corporale care rezultă din utilizarea greșită sau neconformă scopului.

### Scopul utilizării

Lămpile sunt proiectate pentru montarea în tavan, în spații interioare uscate (nu sunt adecvate pentru utilizarea în încăperi umede și în aer liber). Electricianul care instalează lămpile trebuie să țină cont ca lămpile să nu fie instalate pe o bază umedă sau conductoare.

### Pericol pentru copii

Copiii nu-și pot da seama de pericolele care pot să apară la manipularea necorespunzătoare a aparatelor electrice. De aceea, nu lăsați articolul la îndemâna copiilor. Nu lăsați materialul de ambalare la îndemâna copiilor! Există, printre altele, pericol de sufocare!

### Avertisment împotriva arsurilor

Lăsați lămpile să se răcească, înainte de a le curăța. Nu trebuie agățate obiecte de lămpi.
În timpul funcționării, nu priviți în becul cu LED de la distanță scurtă. Nu vă uitați la LED-ul corpului de iluminat cu un instrument optic (de ex. lupă)!

### Pericol cauzat de electricitate

**Indicație de îngrijire:** Curățați lampa numai când este stinsă. Lăsați lămpile să se răcească, înainte de a le curăța. Nu aduceți umiditate în spațiile de conectare sau pe piesele conducătoare de curent. Substanțele de curățare pot cauza formarea de pete.
**Modificăriile:** Nu faceți modificări la lampă sau la cablurile de conectare. Din cauza reparațiilor necorespunzătoare pot apărea pericole considerabile pentru utilizator.
**Cablul de alimentare:** Cablul extern flexibil al acestei lămpi nu poate fi înlocuit. Casați lampa dacă acest cablu este deteriorat.
**Punerea în funcțiune:** Nu puneți în funcțiune lampa dacă lampa în sine sau cablul de alimentare prezintă deteriorări vizibile.
**Înlocuirea becului:** Înainte de înlocuirea becului, lampa trebuie scoasă de sub tensiune! În timpul funcționării, lampa și becul se înfierbântă. Lăsați-l să se răcească înainte de a-l înlocui. Folosiți numai becurile care sunt indicate pe lampă. Nu trebuie depășită puterea maximă pe fiecare bec. Eventual, trebuie ținut cont și de tipul de bec prescris.

**Avertisment! Pericol de electrocutare! Instalațiile electrice defectuoase pot duce la electrocutări.**
Instalațiile electrice ale lămpilor pentru instalare pe linia de conectare la rețea trebuie să fie efectuate de un electrician! **Atenție! Înainte de instalare, linia de conectare la rețea trebuie să fie scoasă de sub tensiune (siguranța decuplată). Instalarea electrică și montarea trebuie să fie efectuate numai de către o persoană calificată, cu respectarea normelor de siguranță.**

**ATENȚIE!** PERICOL - pericol de moarte prin electrocutare! Nu scufundați lampa în apă.

Respectați simbolurile și instrucțiunile de siguranță prezentate mai jos, pentru a evita pagubele cauzată de montarea sau utilizarea necorespunzătoare:

Lămpile marcate cu acest simbol nu sunt reglabile.

**Clasa de protecție 2:** pentru lămpile cu acest simbol nu este necesar un conductor de protecție pentru funcționare în condiții de siguranță.

**Spoturi:** Acest simbol explică faptul că lampa nu este adecvată pentru a o acoperi cu material de izolare termică.

### Indicație de instalare

În plus față de materialul furnizat, pentru instalarea lămpilor încastrate este necesară o șurubelniță adecvată, o mașină de găurit și o carotă (68 mm). Montarea trebuie făcută numai de către un electrician. Trebuie respectate normele de instalare valabile. După instalarea cu succes a lămpilor, acum puteți porni din nou siguranța instalației din casă.

## MONTAREA

**ATENȚIE!** Vă rugăm să acordați atenție clemelor [2] la montare. Arcurile clemelor sunt foarte puternice și pot duce la răniri în caz de neatenție.

### 1 Material necesar

(nu sunt incluse în volumul livrării):
• Cablu H03VV-2F (secțiune transversală minimă 2× 0,75mm²) de lungime necesară sau NYM 3x 1,5 mm²
• cleme fără suruburi cu arc/cleme cu arc conform EN60998-2-2 pentru o secțiune transversală de 0,5-1,5 mm², cel puțin 2 poli
• eventual, manșoane de capăt de conductor
• dozā de distribuție/cutie de derivație

### Comportamentul corect:

• Evitați instalarea în băi sau încăperi similare.
• Zona de instalare de deasupra părții din spate a carcasei lămpii trebuie să fie de cel puțin 50 mm și distanța laterală de cel puțin 5 cm.
1. Înainte de a începe instalarea, deconectați tensiunea circuitului prin oprirea siguranței.
2. Verificați dacă este asigurată adâncimea minimă de instalare necesară de 50 mm.
3. Marcați pozițiile lămpilor încastrate.
4. Cu o carotă sau cu un fierăstrău pendular (ø 68 mm), tăiați găurile în locul de montare. Respectați distanța dintre două lămpi încastrate. Aceasta trebuie să fie de minim 20 cm. În plus, aveți grijă să nu deteriorați cabluri.
5. Indicație: Conexiunea electrică trebuie să fie făcută într-o cutie de derivație sau într-o dază de distribuție închisă.
6. Ghidați cablul de rețea (extern) prin orificiul de montare al cutiei de derivație sau al dozei de distribuție.
7. Utilizați borne fără suruburi cu arc/borne cu arc conform EN 60998-2-2 pentru o secțiune transversală de 0,5 mm² – 1,5 mm², cel puțin 2 poli.
8. Aveți grijă să conectați corect fiecare conductor al cablului de racord la rețea (extern): fază = negru sau maro, nul = albastru. Lămpile nu sunt potrivite pentru legarea în serie.
9. Un eventual conductor verde-galben existent nu se conectează. O împământare nu este necesară, deoarece la lampă este vorba despre clasa de protecție II.
10. Utilizați un cablu de tip H03VV-2F cu o secțiune transversală minimă de 2× 0,75 mm² și manșoane de capăt de conductor sau un cablu NYM 3x 1,5 mm². Conectați cablul de rețea cu cleme fără șurub. Țineți cont că pentru fiecare cablu aveți nevoie de o ciemă proprie (figura C, **a**).
11. Împingeți cu grijă doza de derivație cu cablul de rețea conectat înapoi în locul de montare.
12. Înainte de instalarea lămpilor încastrate, îndepărtați orice material de izolație prezent în apropierea acestora.
13. Pliați cele două cleme [2] în sus și introduceți lampa încastrată cu cablul de alimentare în orificiul de montare (figura C, **b**).
14. Așezați obliș lampa și introduceți mai întâi o clemă [2] în orificiul de montare.
15. Apoi introduceți a doua clemă [2] în orificiul de montare.
16. Reintroduceți siguranța sau conectați comutatorul de protecție a cablurilor la panoul de siguranțe (poziția I).
Lampa dvs. este acum gata de folosire.

## ELIMINAREA

### Eliminarea ambalajului

Eliminați ambalajul sortat. Duceți mucavaua și cartonul la maculatură.

### Eliminarea lămpii

Eliminați dispozitivul conform prevederilor legale.

(Aplicabil în Uniunea Europeană și în alte țări europene cu sisteme de colectare separată a materialelor reciclabile)
Aparatele vechi nu trebuie eliminate împreună cu deșeurile menajere! În cazul în care aparatul vechi nu mai poate fi utilizat, fiecare consumator este obligat din punct de vedere juridic să elimine aparatele vechi separat de deșeurile menajere, de exemplu la un punct de colectare din municipalitatea sau sectorul său. Dacă acest lucru este posibil fără a distruge aparatul vechi, scoateți și bateriile vechi sau bateriile și lămpile reîncărcabile înainte de a returna vechiul aparat pentru eliminare și duceți-le într-un punct de colectare separat. În cazul bateriilor reîncărcabile instalate permanent, vă rugăm să indicați faptul că aparatul conține o baterie reîncărcabilă atunci când îl eliminați. Acest lucru garantează faptul că aparatele vechi sunt reciclate corect și că sunt evitate efectele negative asupra mediului. Aparatele electrice sunt marcate cu simbolul tăiat al unei pubele, care reprezintă colectarea separată de aparate electrice și electronice.
Pentru informații despre eliminarea corectă a aparatului în țara dvs., vizitați www.eglo.com.

### Declarație de conformitate

Producătorul declară că acest produs îndeplinește cerințele directivelor și normele europene și naționale aplicabile. Declarațiile corespunzătoare sunt stocate la producător și pot fi solicitate prin serviciul clienți.

(BG) **Комплектовка**

**[1]** корпус, **[2]** скоба, **[3]**ръководство за монтаж и указания за безопасност (не е изобразено)

## Общи указания за безопасност

### Употреба по предназначение

Осветителните тела са предназначени само за лично ползване и не са подходящи за търговска употреба. Използвайте лампите само по начина, описан в това ръководство за употреба. Всяка друга употреба се счита за неправилна и може да доведе до материални щети или наранявания. Производителят и търговецът не поемат отговорност за материални щети или телесни повреди, възникнали в резултат на неправилна употреба или употреба не по предназначение.

### Предназначение

Лампите са предназначени за монтиране на таван в сухи помещения на закрито (а не във влажни помещения и на открито). Електротехникът, който монтира лампите, трябва да гарантира, че те не са монтирани върху влажни или проводящи повърхности.

### Опасност за деца

Децата не осъзнават опасностите, които могат да възникнат при неправилно боравене с електроуреди. Затова дръжте децата далеч от продукта. Дръжте опаковъчните материали далеч от деца! Съществува опасност от задушаване!

### Предупреждение за изгаряния

Оставете лампите да се охладят, преди да ги почистите. По лампите не трябва да се закачат предмети.
По време на работа не гледайте в LED осветителното тяло от близко разстояние. Не гледайте LED осветителните тела с оптичен инструмент (напр. лупа)!

### Опасност от електричество

**Указания за поддръжка:** Почиствайте лампата само когато е изключена. Оставете лампите да се охладят, преди да ги почистите. Не допускайте да попада влага в клемите кутии и върху части под напрежение. Почистващите препарати могат да причинят оцветяване.
**Промени:** Не правете промени по лампата и съединителния проводник. Неправилните ремонти могат да представляват значителна опасност за потребителя.
**Съединителен проводник:** Външният гъвкав проводник на лампата не може да се смени. Изхвърлете лампата, ако този проводник е повреден.
**Пускане в действие:** Не използвайте лампата, ако има видими повреди по самата лампа или по съединителния проводник.
**Смяна на осветителното тяло:** Преди смяната осветителното тяло трябва да е изключено от електрозахранването! Осветителното тяло и лампата се нагряват по време на работа. Преди смяната го оставете да се охлади. Използвайте само такова осветително тяло, какъвто е посочено върху лампата. Максималната мощност на осветителното тяло не трябва да се превишава. Ако е необходимо, трябва да се спазва и предписаният тип осветително тяло.

**Предупреждение! Опасност от токов удар! Неправилното електрическо инсталиране може да доведе до токов удар.**
Електрическото инсталиране на лампите и електрическите проводници трябва да се извършват от квалифициран електротехник!
**Внимание! Преди започване на монтажа съединителният проводник трябва да бъде изключен от мрежата (предназначен да е изключен). Електрическото инсталиране и монтажът трябва да се извършват само от специалист в съответствие с приложената за безопасност.**

**ВНИМАНИЕ!** ОПАСНОСТ - Опасност за живота поради токов удар! Не потапяйте лампата във вода.

Спазвайте символите и указанията за безопасност, обяснени по-долу, за да избегнете повреди поради неправилен монтаж или употреба:

Лампите, обозначени с този символ, не могат да се димират.

**Клас на защита 2:** за безопасна работа на лампи с този символ не е необходим защитен проводник.

**Downlights:** Този символ указва, че лампата не е подходяща за покриване с топлоизолационен материал.

### Указания за инсталиране:

За монтажа на лампите за вграждане освен доставените материали са необходими подходяща отвертка, бормашина и кръгов трион (68 mm). Монтажът трябва да се извършва само от квалифициран електротехник. Приложимите разпоредби за инсталиране трябва да се спазват. След успешното инсталиране на лампите можете отново да включите предпазителя на битовата инсталация.

### Монтаж

**ВНИМАНИЕ!** По време на монтажа обърнете внимание на скобите [2]. Пружините на скобите са силно натегнати и могат да причинят наранявания, ако не сте внимателни.

### 1 Необходими материали

(не са включени в окомплектовката):
• Кабел H03VV-2F (минимално сечение 2 × 0,75 mm²) с необходимата дължина или NYM 3 x 1,5 mm²
• Безвинтови клеми с пружини/пружинни клеми съгласно EN60998-2-2 със сечение 0,5-1,5 mm², най-малко 2-полюсни
• Накрайници за проводници
• Разпределителна/разклонителна кутия

### Начин на действие:

• Избягвайте монтаж в бани или подобни помещения.
• Зоната за монтаж над задната страна на корпуса на лампата трябва да е най-малко 50 mm, а разстоянието отстрани - най-малко 5 cm.
1. Преди да започнете инсталирането, изключете токовата верига, като спрете електрозахранването на предпазителя.
2. Проверете дали е гарантирана необходимата минимална дълбочина на монтаж от 50 mm.
3. Маркирайте позициите на лампите за вграждане.
4. С помощта на трион за пробиване на отвори или прободен трион (ø 68 mm) изрежете отворите на мястото за монтаж. Спазвайте разстоянието между две лампи за вграждане. То трябва да е най-малко 20 cm. Също така се уверете, че не сте повредили някой от проводниците.
5. Забележка: Електрическото свързване трябва да бъде изпълнено в затворена разклонителна или разпределителна кутия.
6. Прекарайте захранващия кабел (външен) през монтажния отвор на разклонителната или разпределителната кутия.
7. Използвайте безвинтови клеми с пружини/пружинни клеми съгласно EN 60998-2-2 със сечение 0,5 mm² - 1,5 mm², най-малко 2-полюсни.
8. Уверете се, че сте свързали правилно отделните жила на захранващия кабел (външен):
тоководещ проводник = черен или кафяв, нулев проводник = син.
Лампите не са подходящи за прокарване на контури.
9. Зелено-жълтият проводник може да не е свързан. Не е необходима заземителна връзка, тъй като осветителното тяло е с клас на защита II.
10. Използвайте кабел от типа H03VV-2F с минимално сечение 2 × 0,75 mm² и накрайници или кабел NYM 3 x 1,5 mm². Свържете захранващия кабел с безвинтови клеми. Уверете се, че имате отделна клема за всеки проводник (Фигура C, **a**).
11. Внимателно избутайте разклонителната кутия със свързания захранващ кабел обратно на мястото за монтаж.
12. Преди да поставите лампите за вграждане, отстранете всички изолационни материали в близост до тях.
13. Вдигнете двете скоби [2] нагоре и вкарайте лампата за вграждане със свързващия кабел в монтажния отвор (фигура C, **b**).
14. Поставете лампата под ъгъл и първо поставете едната скоба [2] в монтажния отвор.
15. След това вкарайте втората скоба [2] в монтажния отвор.
16. Поставете отново предпазителя или включете защитния прекъсвач в кутията с предпазителите (позиция I).
Лампата е готова за работа.

### Изхвърляне

#### Изхвърляне на опаковката

Изхвърляйте опаковката според вида ѝ. Изхвърляйте картона и велпапето с отпадъчната хартия.

#### Изхвърляне на лампата

Изхвърлете устройството по правилен начин.

(Важи за Европейския съюз и други европейски държави със системи за разделно събиране на рециклируеми материали)
Старите уреди не трябва да се изхвърлят заедно с битовите отпадъци! Ако старият уред вече не може да се използва, всеки потребител е задължен по закон да изхвърля старите уреди отделно от битовите отпадъци, например в събирателен пункт в своята община или област. Ако е възможно, без да унищожавате стария уред, извадете също старите батерии/акумулаторни батерии и лампите, преди да върнете стария уред за изхвърляне, и ги занесете в отделен пункт за събиране. В случай на вградени акумулаторни батерии, моля, когато изхвърляте продукта, посочете, че той съдържа акумулаторна батерия. По този начин се гарантира, че старите уреди се рециклират по подходящ начин и се избягва отрицателното въздействие върху околната среда. Електрическите уреди са маркирани със символа на зачеркнат контейнер на колела, което означава разделно събиране на електрически и електронни уреди.
За информация относно правилното изхвърляне на уреда в държавата ви отворете www.eglo.com.

### Декларация за съответствие

Производителят декларира, че този продукт отговаря на изискванията на приложимите европейски и национални директиви и стандарти. Съответните декларации се съхраняват при производителя и могат да бъдат поискани от отдела за обслужване на клиенти.

(GR) **Περιεχόμενο συσκευασίας**

### Γενικές υποδείξεις ασφαλείας

#### Ενδεδειγμένη χρήση

Τα φωτιστικά προορίζονται αποκλειστικά για ιδιωτική χρήση και δεν είναι κατάλληλα για επαγγελματική χρήση. Χρησιμοποιείτε τα φωτιστικά μόνο όπως περιγράφεται στο παρόν εγχειρίδιο οδηγιών χρήσης. Οποιαδήποτε άλλη χρήση θεωρείται μη ενδεδειγμένη και μπορεί να προκαλέσει υλικές ζημιές ή σωματικές βλάβες. Ο κατασκευαστής ή ο έμπορος δεν αναλαμβάνει καμία ευθύνη για υλικές ζημιές και σωματικές βλάβες που οφείλονται σε μη ενδεδειγμένη ή λανθασμένη χρήση.

#### Σκοπός χρήσης

Τα φωτιστικά προορίζονται για τοποθέτηση στην οροφή σε στεγνούς, εσωτερικούς χώρους (όχι σε χώρους με υγρασία ή εξωτερικούς χώρους). Ο ηλεκτρολόγος, ο οποίος αναλαμβάνει την εγκατάσταση των φωτιστικών, οφείλει να διασφαλίσει ότι αυτή δεν θα πραγματοποιηθεί σε υγρές ή αγώγιμες επιφάνειες.

#### Κίνδυνος για τα παιδιά

Τα παιδιά δεν αναγνωρίζουν τους πιθανούς κινδύνους που ενέχει η μη ενδεδειγμένη χρήση των ηλεκτρικών συσκευών. Γι' αυτό, κρατάτε τα παιδιά μακριά από το προϊόν. Φυλάξτε τα υλικά συσκευασίας μακριά από παιδιά! Μεταξύ άλλων, υφίσταται κίνδυνος ασφυξίας!

#### Προειδοποίηση για εγκαύματα

Αφήνετε τα φωτιστικά να ψυχώσουν πριν τα καθαρίσετε. Δεν επιτρέπεται να αναρτώνται αντικείμενα στα φωτιστικά.
Κατά τη λειτουργία, μην κοιτάζετε από μικρή απόσταση τους λαμπτήρες LED. Μην κοιτάζετε τους λαμπτήρες LED μέσω οπτικού οργάνου (π.χ. μεγεθυντικό φακό)!

#### Κίνδυνος από ηλεκτρισμό

**Συμβουλή φροντίδας:** Καθαρίζετε τα φωτιστικά μόνο όταν είναι σβηστά. Αφήνετε τα φωτιστικά να κρυώσουν πριν τα καθαρίσετε. Αποφεύγετε την υγρασία στους χώρους σύνδεσης ή σε ηλεκτροφόρα εξαρτήματα. Τα καθαριστικά μέσα μπορεί να προκαλέσουν λεκέδες.
**Τροποποιήσεις:** Μην πραγματοποιήσετε καμία τροποποίηση στο φωτιστικό ή στο καλώδιο σύνδεσής του. Οι μη σωστές επισκευές ενέχουν σημαντικούς κινδύνους για τον χρήστη.
**Καλώδιο σύνδεσης:** Η αντικατάσταση του εξωτερικού εύκαμπτου καλωδίου αυτού του φωτιστικού δεν είναι δυνατή. Απορρίπτετο το φωτιστικό, εάν αυτό το καλώδιο υποστεί ζημιά.
**Θέση σε λειτουργία:** Μη θέσετε το φωτιστικό σε λειτουργία, εάν το ίδιο το φωτιστικό ή το καλώδιο σύνδεσής του παρουσιάζουν εμφανείς ζημιές.
**Αντικατάσταση λαμπτήρα:** Πριν την αντικατάσταση του λαμπτήρα, το φωτιστικό πρέπει να βρίσκεται εκτός τάσης! Κατά τη λειτουργία, το φωτιστικό και οι λαμπτήρες αναπτύσσουν υψηλές θερμοκρασίες. Αφήνετε να κρυώσουν πριν από κάθε αντικατάσταση. Χρησιμοποιείτε μόνο τους λαμπτήρες που αναγράφονται στο φωτιστικό. Δεν επιτρέπεται η υπέρβαση της μέγιστης ισχύος ανά λαμπτήρα. Εφόσον χρειάζεται, πρέπει να λαμβάνεται υπόψη και ο προβλεπόμενος τύπος λαμπτήρα.

**Προειδοποίηση! Κίνδυνος ηλεκτροπληξίας! Η λανθασμένη ηλεκτρική εγκατάσταση μπορεί να προκαλέσει ηλεκτροπληξία.**
Οι εργασίες ηλεκτρικής εγκατάστασης φωτιστικών, ιδίως του καλωδίου της ηλεκτρικής σύνδεσης, πρέπει να εκτελούνται από ηλεκτρολόγο! **Προσοχή! Πριν την έναρξη της τοποθέτησης, το καλώδιο σύνδεσης πρέπει να βρίσκεται εκτός τάσης (απενεργοποιημένη ασφάλεια). Αναθέτετε την ηλεκτρική εγκατάσταση και την τοποθέτηση μόνο σε ηλεκτρολόγο και εφόσον τηρούνται οι κανόνες ασφαλείας.**

**ΠΡΟΣΟΧΗ!** ΚΙΝΔΥΝΟΣ - Θανάσιμος κίνδυνος από ηλεκτροπληξία! Μη βυθίζετε το φωτιστικό στο νερό.

Λάβετε υπόψη τα ακόλουθα επεξηγηματικά σύμβολα και τις υποδείξεις ασφαλείας για την αποτροπή ζημιών λόγω μη σωστής τοποθέτησης ή χρήσης:

Τα φωτιστικά που επισημαίνονται με αυτό το σύμβολο δεν είναι κατάλληλα για λειτουργία με ροοστάτη.

**Κατηγορία προστασίας 2:** όσον αφορά τα φωτιστικά με αυτό το σύμβολο, δεν απαιτείται αγωγός προστασίας (γείωση) για την ασφαλή λειτουργία.

**Downlights:** Αυτό το σύμβολο υποδηλώνει ότι το φωτιστικό δεν είναι κατάλληλο για να καλύπτεται με θερμομονωτικό υλικό.

### Υπόδειξη εγκατάστασης

Για την τοποθέτηση των χωνευτών φωτιστικών, εκτός από τα υλικά που περιλαμβάνονται στη συσκευασία, θα χρειαστείτε ένα κατάλληλο κατσαβίδι, ένα δράπανο και ένα ποτηροτρύπανο (68 mm). Η τοποθέτηση επιτρέπεται να γίνεται μόνο από ηλεκτρολόγο. Κατά την τοποθέτηση πρέπει να τηρούνται οι ισχύοντες κανονισμοί ηλεκτρολογικών εγκαταστάσεων. Μετά την επιτυχή ολοκλήρωση της τοποθέτησης των φωτιστικών, μπορείτε να ενεργοποιήσετε την ασφάλεια της οικιακής σας εγκατάστασης.

### Τοποθέτηση

**ΠΡΟΣΟΧΗ!** Κατά την τοποθέτηση, δώστε ιδιαίτερη προσοχή στους συνδετήρες [2]. Τα ελατήρια των συνδετήρων είναι πολύ ισχυρά και μπορεί να προκαλέσουν τραυματισμό σε περίπτωση απροσεξίας.

### 1 Υλικά που θα χρειαστείτε

(Δεν περιλαμβάνονται στο περιεχόμενο της συσκευασίας):
• Καλώδιο H03VV-2F (ελάχιστη διατομή 2× 0,75 mm²) στο απαιτούμενο μήκος ή NYM 3x 1,5 mm²
• Κλέμες σύνδεσης χωρίς βίδες με ελατήρια /κλέμες ελατηρίου κατά το πρότυπο EN60998-2-2 διατομής 0,5–1,5 mm², τουλάχιστον 2 πόλων
• Ακροχτώνια, εφόσον χρειάζονται
• Ηλεκτρολογικό κουτί διανομής/διακλάδωσης

### Έτσι ενεργείτε σωστά:

• Αποφύγετε την τοποθέτηση σε μπάνια ή παρόμοιους χώρους.
• Ο χώρος χωνευτής τοποθέτησης επάνω από την πίσω πλευρά του πλαισίου του φωτιστικού πρέπει να είναι τουλάχιστον 50 mm και η πλευρική απόσταση τουλάχιστον 5 cm.
1. Πριν ξεκινήσετε την εγκατάσταση, θέστε εκτός τάσης το ηλεκτρικό κύκλωμα απενεργοποιώντας την ασφάλεια.
2. Βεβαιωθείτε ότι υπάρχει διαθέσιμο το ελάχιστο απαιτούμενο βάθος χωνευτής τοποθέτησης 50 mm.
3. Σημειώστε τις θέσεις των χωνευτών φωτιστικών.
4. Ανοίξτε με ένα ποτηροτρύπανο ή μια σέγα (ø 68 mm) τις οπές στο σημείο τοποθέτησης. Λάβετε υπόψη την απόσταση μεταξύ δύο χωνευτών φωτιστικών. Αυτή πρέπει να είναι τουλάχιστον 20 cm. Προσέξτε επίσης να μην προκληθεί ζημιά στους αγωγούς.
5. Υπόδειξη: Η ηλεκτρική σύνδεση πρέπει να πραγματοποιηθεί μέσα σε ηλεκτρολογικό κουτί διακλάδωσης ή κουτί διανομής.
6. Περάστε τον αγωγό σύνδεσης (εξωτερικό) μέσα από το άνοιγμα τοποθέτησης του κουτιού διακλάδωσης ή διανομής.
7. Χρησιμοποιήστε χλέμες σύνδεσης χωρίς βίδες με ελατήρια / κλέμες ελατηρίου κατά το πρότυπο EN 60998-2-2 για διατομή 0,5 mm² – 1,5 mm², τουλάχιστον 2 πόλων.
8. Φροντίστε ώστε να συνδεθούν σωστά οι επιμέρους αγωγοί του καλωδίου σύνδεσης (εξωτερικά):
ηλεκτροφόρος αγωγός (φάση) = μαύρο ή καφέ, ουδέτερος αγωγός = μπλε. Τα φωτιστικά δεν είναι κατάλληλα για σύνδεση διέλευσης (pass-through).
9. Ο πράσινος-κίτρινος αγωγός, εφόσον υπάρχει, δεν συνδέεται. Μια γείωση δεν είναι απαραίτητη, εφόσον το φωτιστικό ανήκει στην κατηγορία προστασίας II.
10. Χρησιμοποιήστε ένα καλώδιο τύπου H03VV-2F ελάχιστης διατομής 2× 0,75 mm² και ακροχτώνια ή ένα καλώδιο NYM 3x 1,5 mm². Συνδέστε τον αγωγό της παροχής με κλέμα χωρίς βίδες. Λάβετε υπόψη ότι για κάθε αγωγό θα χρειαστείτε ξεχωριστή κλέμα (Εικ. C, **a**).
11. Ωθήστε προσεκτικά το κουτί διακλάδωσης με το συνδεδεμένο καλώδιο σύνδεσης πίσω στη θέση τοποθέτησης.
12. Πριν την τοποθέτηση των χωνευτών φωτιστικών, αφαιρέστε τυχόν μονωτικό υλικό από την περιοχή των χωνευτών φωτιστικών.
13. Ανασηκώστε τους δύο συνδετήρες [2] και περάστε το χωνευτό φωτιστικό με το καλώδιο σύνδεσης στο άνοιγμα τοποθέτησης (Εικόνα C, **b**).
14. Τοποθετήστε το φωτιστικό υπό γωνία και εισαγάγετε πρώτα τον ένα συνδετήρα [2] στο άνοιγμα τοποθέτησης.
15. Στη συνέχεια, περάστε τον δεύτερο συνδετήρα [2] στο άνοιγμα τοποθέτησης.
16. Τοποθετήστε την ασφάλεια στη θέση της ή ενεργοποιήστε τον διακόπτη προστασίας στον πίνακα διακοπτών (θέση I).
Το φωτιστικό σας είναι έτοιμο προς λειτουργία.

### Απόρριψη

#### Απόρριψη συσκευασίας

Απορρίψτε τη συσκευασία κατά υλικό. Παραδώστε το χαρτί και χαρτόνι στην ανακύκλωση χαρτιού.

#### Απόρριψη φωτιστικού

Απορρίψτε τη συσκευή σας σωστά.

(Ισχύει στην Ευρωπαϊκή Ένωση και σε άλλες ευρωπαϊκές χώρες με συστήματα χωριστής συλλογής των ανακυκλώσιμων υλικών)
Οι παλιές συσκευές δεν πρέπει να απορρίπτονται μαζί με τα οικιακά απορρίμματα! Εάν η παλιά συσκευή δεν μπορεί πλέον να χρησιμοποιηθεί, κάθε καταναλωτής είναι υποχρεωμένος από τον νόμο να απορρίπτει τις παλιές συσκευές χωριστά από τα οικιακά απορρίμματα, π.χ. σε ένα σημείο συλλογής του δήμου/της κοινότητάς του. Εφόσον αυτό είναι εφικτό χωρίς να καταστρέψετε την παλιά συσκευή, αφαιρέστε επίσης τις παλιές μπαταρίες ή τις επαναφορτιζόμενες μπαταρίες και τους λαμπτήρες πριν επιστρέψετε την παλιά συσκευή για απόρριψη και παραδώστε τα σε χωριστό σημείο συλλογής. Σε περίπτωση μόνιμα εγκατεστημένων επαναφορτιζόμενων μπαταριών, κατά την απόρριψη της συσκευής αναφέρετε ότι περιέχει επαναφορτιζόμενη μπαταρία. Με τον τρόπο αυτό, διασφαλίζεται η ορθή ανακύκλωση των παλιών συσκευών και αποφεύγονται οι αρνητικές επιπτώσεις στο περιβάλλον. Οι ηλεκτρικές συσκευές φέρουν το σύμβολο ενός διαγραμμένου τροχήλατου κάδου, το οποίο υποδηλώνει τη χωριστή συλλογή των ηλεκτρικών και ηλεκτρονικών συσκευών.
Για πληροφορίες σχετικά με τη σωστή απόρριψη της συσκευής στη χώρα σας, επισκεφθείτε την ηλεκτρονική διεύθυνση www.eglo.com.

### Δήλωση συμμόρφωσης

Ο κατασκευαστής δηλώνει ότι αυτό το προϊόν πληροί τις απαιτήσεις των εφαρμοστέων ευρωπαϊκών και εθνικών οδηγιών και προτύπων. Οι σχετικές δηλώσεις υπάρχουν διαθέσιμες στον κατασκευαστή και μπορούν να ζητηθούν από το τμήμα εξυπηρέτησης πελατών.

(TR) **Teslimat kapsamı**

## GENEL GÜVENLIK UYARILARI

### Amacına uygun kullanım

Lambalar sadece özel kullanım için tasarlanmıştır ve ticari kullanıma uygun değildir. Lambaları sadece bu kullanım kılavuzunda açıklandığı gibi kullanın. Bunun dışındaki tüm kullanımlar amacına aykırı kullanım olarak görülür ve maddi hasarlara veya yaralanmalara sebebiyet verebilir. Üretici veya bayi, amacına aykırı veya hatalı kullanım sonucu oluşan maddi hasarlarda ve insanlara gelebilecek zararlarda herhangi bir sorumluluk üstlenmez.

### Kullanım amacı

Lambalar, kuru iç mekanlarda tavana monte etmek üzere tasarlanmıştır (nemli ve açık havalarda kullanılmamalıdır). Kurulumu yapan elektrikçiler, lambaların nemli veya iletken bir yapı üzerine monte edilmemesine dikkat etmelidirler.

### Çocuklar için tehlike

Çocuklar, elektrikli cihazların hatalı kullanılması sonucu ortaya çıkabilecek tehlikeleri algılayamazlar. Bu nedenle çocukları üründen uzak tutun. Ambalaj malzemelerini de çocuklardan uzak tutun! Boğulma tehlikesi vardır!

### Yanıklara karşı uyarı

Lambaları temizlemeden önce soğumalarını sağlayın. Lambalara herhangi bir cisim asılmamalıdır.
Lambalar yanarken LED ışıklara kısa mesafeden bakmayın. LED ışıklara optik nesnelerle (ör. büyüteç) bakmayın!

### Elektrik kaynaklı tehlike

**Bakım notu:** Lambaları sadece kapalıyken temizleyin. Lambaları temizlemeden önce soğumalarını sağlayın. Bağlantı noktalarını veya elektrik iletken parçaları nemden koruyun. Temizlik maddeleri leke bırakabilir.
**Değişiklikler:** Lambalarda veya bağlantı kablolarında herhangi bir değişiklik yapmayın. Hatalı onarımlardan dolayı kullanıcılar ciddi tehlikelerle karşı karşıya kalabilirler.
**Bağlantı kablosu:** Bu lambanın harici esnek kablosu değiştirilmemelidir. Bu kablo hasar gördüğünde lambayı hurdaya çıkanın.
**Çalıştırma:** Lambanın kendisi ya da bağlantı kabloları, görünür bir biçimde hasar almış ise lambayı kullanmayın.
**Ampullerin değiştirilmesi:** Ampul değiştirilmeden önce lambada gerilim olmadığından emin olun! Lamba ve ampul çalışırken ısınır. Değiştirmeden önce soğumaya bırakın. Sadece lamba üzerinde belirtilen ampulleri kullanın. Hiçbir ampulün azami güç değeri aşılmamalıdır. Gerektiğinde öngörülen ampul tipine de dikkat edilmesi gerekir.

**İkaz! Elektrik çarpması tehlikesi! Hatalı elektrik kurulumları elektrik çarpmalarına yol açabilir.**
Lambaların şebekeye bağlantı işlemleri, yalnızca uzman elektrikçiler tarafından gerçekleştirilmelidir. **Dikkat! Montaj öncesinde elektrik bağlantı kablosunda gerilim olmadığından emin olun (sigortayı kapatın). Elektrik kurulumunun ve montajın güvenlik talimatlarını gözeten bir uzman tarafından gerçekleştirilmesini sağlayın.**

**DİKKAT!** TEHLİKE - Elektrik çarpmasına bağlı ölüm tehlikesi! Lambaları suya daldırmayın.
Doğru bir şekilde yapılmamış montaja veya kullanıma bağlı olarak oluşabilecek zararların önüne geçmek için aşağıda açıklanan sembollere ve güvenlik uyarılarına dikkat edin:

Bu sembol ile işaretli lambalarda ışık şiddeti ayarlanamaz.

**Koruma sınıfı 2:** Bu sembole sahip lambalarda güvenli bir kullanım için toprak hattına gerek yoktur.

**Spot ışıklar (Downlights):** Bu sembol, lambaların ısı malzemesi ile kaplanmaya uygun olmadığını belirtir.

### Kurulum uyarısı
Spot lambaların montajı için teslimat kapsamındaki malzemelere ek olarak uygun bir tornavidaya, matkaba ve bir delik testeresine (68 mm) ihtiyaç vardır. Montaj sadece elektrikçi tarafından yapılmalıdır. Bu kapsamda geçerli kurulum talimatlarına dikkat edilmelidir. Lambaların kurulumu başarıyla tamamlandığı takdirde evinizdeki sigortalar yeniden açılabilir.

### MONTAJ
⚠ **DİKKAT!** Montaj sırasında lütfen kıskaçlara [2] dikkat edin. Kıskaçların yayları çok kuvvetlidir ve dikkat edilmediğinde yaralanmalara sebebiyet verebilir.

**Gerekli malzeme**
(teslimat kapsamına dahil değildir):
• Yeterli uzunlukta H03VV-2F (kesit çapı en az 2× 0,75mm²) tipi kablo veya NYM 3x 1,5 mm²
• EN60998-2-2 standartlarına uygun, kesit çapı 0,5–1,5 mm² olan ve en az 2 kutuplu, yaylı/kıskaçlı, vidasız terminal
• Gerekirse kablo pabuçları
• Dağıtım/çoklama kutusu

### Hatasız bir kurulum için:
• Banyo veya benzer mekanlarda kullanımdan kaçının.
• Lamba gövdesinin arka tarafındaki montaj mesafesi en az 50 mm ve yana doğru en az 5 cm olmalıdır.
1. Kuruluma başlamadan önce sigortayı kapatarak elektrik devresini kesin.
2. 50 mm'lik gerekli asgari gömme derinliğinin bulunduğundan emin olun.
3. Spot lambaların pozisyonlarını işaretleyin.
4. Delik testeresi veya kıl testere ile montaj noktalarını (ø 68 mm) delin. Bu sırada iki spot lamba arasındaki mesafeye dikkat edin. Bu mesafenin en az 20 cm olması gerekir. Ayrıca kablolara zarar vermediğinizden de emin olun.
5. Not: Elektrik bağlantısı, kapalı bir çoklama kutusu veya dağıtım kutusu içerisinde yapılmalıdır.
6. Şebeke kablosunu (harici) çoklama kutusunun veya dağıtım kutusunun montaj deliğinden geçirin.
7. EN 60998-2-2 standartlarına uygun, kesit çapı 0,5 mm² – 1,5 mm² olan ve en az 2 kutuplu, yaylı/kıskaçlı, vidasız terminaller kullanın.
8. Şebeke bağlantı kablosunun (harici) münferit tellerinin doğru bir şekilde bağlandığından emin olun:
Elektrik ileten tel = siyah veya kahverengi, nötr teli = mavi. Lambalar geçişli değildir.
9. Yeşil-sarı bir tel varsa bu bağlanmaz. Lambanın koruma sınıfı II olduğundan topraklama bağlantısına gerek yoktur.
10. Kesit çapı en az 2× 0,75 mm² olan H03VV-2F tipi bir kablo, kablo pabucu veya NYM 3x 1,5 mm² kablo kullanın. Şebeke kablosunu vidasız terminallerle bağlayın. Her bir kablo için ayrı bir terminale ihtiyacınız olduğunu unutmayın (şekil C, ⓐ)
11. Çoklama kutusunu bağlanan şebeke kablosuyla birlikte dikkatlice montaj yerine koyun.
12. Spot lambaları yerleştirmeden önce varsa yakındaki yalıtım malzemelerini temizleyin.
13. İki kıskacı [2] yukarı doğru kaldırın ve spot lambayı bağlantı kablosuyla birlikte montaj deliğinden geçirin (şekil C, ⓑ).
14. Lambaları eğimli bir şekilde oturtun ve öncelikle bir kıskacı [2] montaj deliğinden geçirin.
15. Ardından ikinci kıskacı [2] montaj deliğinden geçirin.
16. Sigortayı yeniden açın veya sigorta kutusundaki devre kesici anahtarı açın (I konumuna getirin).
Lambalarınız artık çalışmaya hazırdır.

### BERTARAF
**Ambalajların bertarafı**
Ambalajı türlerine göre ayrıştırarak bertaraf edin. Kağıdı ve kartonu kağıt atığı olarak ayrıştırın.

**Lambaların bertarafı**
Cihazınızı doğru şekilde bertaraf edin.
(Geri dönüştürülebilir malzemeler için ayrı toplama sistemleri bulunan Avrupa Birliği'ne bağlı ve Avrupa'da yer alan diğer ülkeler için geçerlidir.)
Eski cihazlar, ev atıklarıyla birlikte bertaraf edilmemelidir! Eski cihaz artık kullanılamayacak bir durumda ise söz konusu cihazların ev atıklarından ayrı biçimde, belediyelere/mahallelere ait toplama noktalarına getirilerek bertaraf edilmesi tüm tüketicilerin yasal yükümlülüğüdür. Bertaraf eski cihaza zarar vermeden gerçekleştirilebileceğinde, cihazı bertaraf merkezine vermeden önce eski pilleri veya şarj edilebilir pilleri ve lambaları çıkartın ve bunları ayrı bir toplama noktasına götürün. Şarj edilebilir piller çıkarılabilir değilse, lütfen bertaraf merkezine cihazın içerisinde şarj edilebilir pil olduğunu belirtin. Bu sayede eski cihazlar uygun biçimde geri dönüşüme alınmış ve çevre üzerinde oluşabilecek olumsuz etkiler önlenmiş olur. Elektrikli cihazların üzerlerinde, elektrik ve elektronik cihazların ayrı bir şekilde toplanmasını belirten, üzeri çizilmiş bir çöp kutusu sembolü bulunur.
Cihazların ülkenizde nasıl bertaraf edilmesi gerektiğine yönelik bilgiler için www.eglo.com internet adresini ziyaret edin.

**Uygunluk Beyanı**
Üretici, bu ürünün hem Avrupa'da hem de ulusal olarak geçerli olan direktiflere ve normlara uygun olduğunu beyan eder. İlgili açıklamalar üreticide mevcuttur ve müşteri servisinden talep edilebilir.

---

(RU) **Комплект поставки**

### Общие инструкции по технике безопасности
**Целевое применение**
Светильники предназначены исключительно для личного использования и не подходят для коммерческого применения. Используйте светильники исключительно в соответствии с данным руководством. Любое иное применение будет считаться нецелевым, и может повлечь материальный ущерб или травмы. Производитель или продавец не несут ответственности за материальный ущерб или вред здоровью, возникший в связи с неправильным или нецелевым использованием.

**Целевое использование**
Светильники предназначены для установки в потолок в сухих помещениях (не предназначены для установки во влажных помещениях и на открытом воздухе). Светильники должны устанавливаться квалифицированным электриком, который должен следить, чтобы светильники не устанавливались на влажную или токопроводящую поверхность.

**Опасность для детей**
Дети не осознают опасности, которая может возникнуть в результате неправильного использования электронных приборов. Не разрешайте детям приближаться к изделию. Храните упаковочные материалы в недоступном для детей месте! Могут вызвать удушье!

**Предупреждение об опасности возгорания**
Прежде чем приступить к чистке светильников, дайте им остыть. Нельзя вешать на светильники какие-либо предметы.
Не смотрите на светодиодные лампы во включенном состоянии с близкого расстояния. Не смотрите на светодиодные лампы через оптические приборы (например, через увеличительное стекло)!

**Опасность поражения электричеством**
**Рекомендации по уходу:** Чистку ламп следует проводить только в выключенном состоянии. Прежде чем приступить к чистке светильников, дайте им остыть. Не допускайте попадания влаги на соединительные или токопроводящие компоненты. Применение моющих средств может вызывать появление пятен.
**Модификации:** Не пытайтесь каким-либо образом модифицировать светильник или его соединительный кабель. Непрофессиональный ремонт может привести к значительной опасности для пользователя.
**Соединительный провод:** Внешний гибкий провод светильника не подлежит замене. В случае повреждения этого провода, светильник следует утилизировать.
**Ввод в эксплуатацию:** Не используйте светильник, если он или его соединительный провод имеют видимые повреждения.
**Замена световых элементов:** Перед заменой световых элементов, светильник должен быть обесточен Световые элементы и светильник во время работы нагреваются. Перед заменой световых элементов дайте им остыть. Используйте только тип ламп, указанный на светильнике. Не превышайте максимально допустимое напряжение, подаваемое на лампу. По возможности, используйте рекомендуемый тип ламп.

⚠ **Предупреждение! Опасностьпоражения эклектическим током! Поврежденная электропроводка может привести к поражению электрическим током.**
Подключение светильников к сетевому кабелю должно осуществляться квалифицированным электриком! **Внимание! Перед началом монтажа сетевой кабель должен быть обесточен (предохранитель выключен). Монтаж электрооборудования и сборка должны должны осуществляться только квалифицированным электриком с соблюдением правил техники безопасности.**
⚠ **ВНИМАНИЕ!** ОПАСНОСТЬ — угроза жизни в результате поражения эклектическим током! Не погружайте светильник в воду.
Обратите внимание на приведенные ниже символы и соблюдайте инструкции по технике безопасности, чтобы избежать повреждений в результате неправильной установки или нецелевого использования:
Светильники, на которых нанесен этот символ, не регулируются по яркости.
**Класс защиты 2:** для безопасной работы светильников, обозначенных этим символом, не требуется заземляющий провод.
**Потолочные светильники:** Этот символ означает, что светильник не подходит для покрытия теплоизоляционным материалом.

**Указания по установке**
Для установки встраиваемых светильников, дополнительно к поставляемым компонентам, потребуется соответствующая отвертка, дрель и кольцевая пила (68 мм). Установку должен выполнять только квалифицированный электрик. Необходимо соблюдать действующие нормы по установке. После успешной установки светильников, вы можете снова включить предохранитель внутренней проводки.

**Монтаж**
⚠ **ВНИМАНИЕ!** Во время монтажа, обратите внимание на крепежные зажимы [2]. Пружины крепежных зажимов очень мощные и могут привести к травме в случае неосторожного обращения с ними.

**Требуемые материалы**
(не входят в комплект поставки):
• кабель H03VV-2F (минимальное сечение 2× 0,75 мм²) необходимой длины или кабель NYM 3x 1,5 мм²
• безвинтовые крепежные зажимы с пружиной/пружинные зажимы согласно стандарта EN60998-2-2 для сечения 0,5–1,5 мм², не менее 2 полюсов
• при необходимости, кабельные зажимы
• распределительная/соединительная коробка

**Правила обращения:**
• Не допускайте установки светильников в ванных комнатах или подобных местах.
• Площадь установки для задней части корпуса светильника должна быть не менее 50 мм, а боковое расстояние не менее 5 см.
1. Перед началом установки обесточьте цепь и выключите предохранитель.
2. Проверьте, соблюдается ли требуемая минимальная глубина установки 50 мм.
3. Разметьте места для установки для встраиваемых светильников.
4. С помощью кольцевой пилы или электролобзика (диам. 68 мм) выпилите отверстия на месте установки. Соблюдайте необходимое расстояние между двумя встроенными светильниками. Оно должно быть не менее 20 см. Соблюдайте осторожность, чтобы не повредить провода.
5. Указание: Электрическое соединение должно осуществляться в закрытой распределительной или соединительной коробке.
6. Протяните силовой кабель (внешний) через монтажное отверстие распределительной или соединительной коробки.
7. • Используйте безвинтовые зажимы с пружинами / пружинные зажимы согласно стандарта EN 60998-2-2 для сечения 0,5 мм² - 1,5 мм², не менее 2 полюсов.
8. Убедитесь, что отдельные жилы сетевого кабеля (внешнего) подключены правильно:
Токопроводящие жилы = черные или коричневые, нейтральные жилы = синие. Светильники не подходят для шлейфования.
9. Зелено-желтый провод не предназначен для подключения. Заземление не требуется, поскольку светильник имеет класс защиты II.
10. Используйте кабель типа H03VV-2F с минимальным поперечным сечением 2× 0,75 мм² и клеммными зажимами, или кабель NYM 3x 1,5 мм². Подключите силовой кабель к безвинтовым клеммам. Обратите внимание, что вам нужна отдельная клемма для каждого провода (рис. C, ⓐ).
11. Осторожно установите распределительную коробку с подключенным питающим кабелем на место.
12. Прежде чем устанавливать встраиваемые светильники, удалите все изоляционные материалы, которые могут идти в комплекте со встраиваемыми светильниками.
13. Отведите два зажима [2] и вставьте встроенный светильник с соединительным кабелем в монтажное отверстие (рис. C, ⓑ).
14. Расположите светильник под углом и вначале вставьте зажим [2] в монтажное отверстие.
15. Затем вставьте второй зажим [2] в монтажное отверстие.
16. Снова вставьте предохранитель или включите автоматический выключатель в предохранительной коробке (положение I).
Теперь ваши светильники готовы к использованию.

**Утилизация**
**Утилизируйте упаковку**
Утилизируйте упаковку в соответствии с ее типом. Бумагу и картон сдайте в макулатуру.

**Утилизация ламп**
Правильно утилизируйте свое устройство.
(действует в Европейском Союзе и других странах Европы, где есть системы для раздельного сбора перерабатываемых отходов)
Старые устройства не следует выбрасывать вместе с бытовыми отходами! Если старое устройство более не может использоваться, каждый пользователь юридически обязан утилизировать старые устройства отдельно от бытовых отходов, например через пункты сбора в своем городе/населенном пункте. Если это можно сделать без повреждения старого устройства, также удалите и него старые батареи или перезаряжаемые аккумуляторные батареи и лампы, прежде чем сдавать его на утилизацию, и сдайте их в отдельный пункт приема. Если перезаряжаемые аккумуляторные батареи являются несъемными, укажите, что устройство содержит перезаряжаемую аккумуляторную батарею, при его утилизации. Это гарантирует надлежащую утилизацию старых устройств и исключает риск негативного воздействия на окружающую среду. Электрические устройства маркируются символом перечеркнутой корзины для мусора, что указывает на необходимость раздельной утилизации электрических и электронных устройств. Информация по правильной утилизации устройств в вашей стране приведена на сайте www.eglo.com.

**о соответствии**
Производитель заявляет, что данный продукт соответствует требованиям европейских и национальных директив и стандартов. Соответствующие разъяснения можно получить у производителя, и в отделе обслуживания клиентов.

---

(UA) **Комплект поставки**

### Загальні інструкції з техніки безпеки
**Використання за призначенням**
Освітлювальні прилади призначені виключно для приватного використання та не підходять для комерційного використання. Використовуйте освітлювальні прилади лише відповідно до цієї настанови щодо експлуатування. Будь-яке інше використання вважається неналежним і може призвести до пошкодження майна чи травмування людей. Виробник чи дистриб'ютор не несе відповідальності за пошкодження майна чи травмування людей, отримані внаслідок неналежного чи неправильного використання.

**Мета використання**
Освітлювальні прилади призначені для стельового монтажу усередині сухих приміщень (не для вологих приміщень та на відкритому повітрі). Електрик, який виконує монтаж освітлювальних приладів, повинен переконатися, що освітлювальні прилади не встановлюються на вологих або струмопровідних підшарах.

**Небезпека для дітей**
Діти не усвідомлюють небезпек, що можуть виникнути у разі неправильного поводження з електроприладами. Тому тримайте дітей якомога далі від цього виробу. Зберігайте пакувальні матеріали далеко від дітей! Крім іншого, існує ризик задухи!

**Попередження про небезпеку опіків**
Перед очищенням освітлювальних приладів дайте їм охолонути. Забороняється вішати на освітлювальні прилади будь-які предмети. Під час роботи не дивіться у світлодіодні лампи з невеликої відстані. Не розглядайте світлодіодні лампи за допомогою оптичних приладів (наприклад, збільшувального скла)!

**Небезпека, пов'язана з електричною енергією**
**Рекомендація щодо догляду:** Очищуйте освітлювальний прилад тільки коли він вимкнений. Перед очищенням освітлювальних приладів дайте їм охолонути. Не допускайте потрапляння вологи у відсіки підключення або поблизу струмопровідних елементів. Засоби для чищення можуть стати причиною появи плям.
**Внесення модифікацій:** Не вносьте жодних модифікацій в освітлювальний прилад або його з'єднувальний провід. Неправильний ремонт може призвести до значних небезпек для користувача.
**З'єднувальний провід:** Зовнішній гнучкий кабель цього освітлювального приладу не підлягає заміні. У разі пошкодження цього кабелю утилізуйте освітлювальний прилад.
**Введення в експлуатацію:** Не використовуйте освітлювальний прилад у разі видимих пошкоджень самого приладу або його з'єднувального кабелю.
**Заміна лампи:** Перед заміною лампи освітлювальний прилад має бути знеструмленим! Під час експлуатації лампа та освітлювальний прилад нагріваються. Перед заміною дайте їм охолонути. Використовуйте тільки ту лампу, що вказана на освітлювальному приладі. Максимальна потужність однієї лампи не повинна перевищуватись. За потреби слід використовувати також зазначений у настанові тип лампи.

⚠ **Попередження! Небезпека ураження електричним струмом! Несправна електропроводка може призвести до ураження електричним струмом.**
Електромонтаж освітлювальних приладів для встановлення на лінію підключення до електромережі має виконувати кваліфікований електрик! **Увага! Перед початком монтажу необхідно знеструмити лінію підключення до електромережі (вимкнути запобіжник). Довіряйте електромонтаж та встановлення лише фахівцям з дотриманням правил техніки безпеки.**
⚠ **УВАГА!** НЕБЕЗПЕЧНО — небезпека для життя через ураження електричним струмом! Не занурюйте освітлювальний прилад у воду.
Дотримуйтесь символів та інструкцій з техніки безпеки, наведених нижче, щоб уникнути пошкоджень внаслідок неправильного встановлення або використання:
Освітлювані прилади, позначені цим символом, не підтримують функцію налаштування яскравості.
**Клас захисту 2:** для освітлювальних приладів із цим символом для безпечної експлуатації не потрібний провідник захисного заземлення.
**Стельовий світильник:** Це означає, що освітлювальний прилад не підходить для покриття теплоізоляційним матеріалом.

**Вказівки з монтажу**
Для монтажу освітлювальних приладів, що вбудовуються, на додачу до матеріалів, що додаються, необхідні відповідна викрутка, дриль і кільцева пилка (68 мм). Монтаж повинен виконувати лише кваліфікований електрик. Необхідно дотримуватися чинних правил монтажу. Після успішного монтажу освітлювальних приладів можна знову ввімкнути запобіжник вашої домашньої електропроводки.

**Монтаж**
⚠ **УВАГА!** Під час монтажу зверніть увагу на затискачі [2]. Пружини затискачів дуже міцні й можуть призвести до травмування у разі недотримання обережності.

**Необхідний матеріал**
(не входить у комплект постачання):
• Кабель H03VV-2F (мінімальний переріз 2 × 0,75 мм²) необхідної довжини або NYM 3 x 1,5 мм²
• Безгвинтові клеми з пружинними затискачами / пружинні клеми відповідно до EN60998-2-2 для перерізу 0,5–1,5 мм², як мінімум 2-полюсні
• За потреби кабельні затискачі
• Розподільна коробка

**Правильний порядок дій:**
• Уникайте встановлення у ванних кімнатах або схожих приміщеннях.
• Зона для встановлення над задньою частиною корпусу освітлювального приладу повинна становити не менше ніж 50 мм, а відстань збоку — не менше ніж 5 см.
1. Перед початком встановлення знеструмте електричне коло, вимкнувши запобіжник.
2. Перевірте, чи дотримується необхідна мінімальна глибина встановлення 50 мм.
3. Позначте положення освітлювальних приладів, що вбудовуються.
4. За допомогою пилки або лобзика (ø 68 мм) випиляйте отвори у місці встановлення. Водночас враховуйте відстань між двома освітлювальними приладами, що вбудовуються. Вона має становити не менше ніж 20 см. Також слідкуйте за тим, щоб не пошкодити кабелі.
5. Примітка: електричне підключення має бути виконане у закритій розподільній коробці.
6. Проведіть мережевий кабель (зовнішній) через монтажний отвір розподільної коробки.
7. Використовуйте безгвинтові клеми з пружинними затискачами / пружинні клеми відповідно до EN60998-2-2 для перерізу 0,5–1,5 мм², як мінімум 2-полюсні.
8. Переконайтеся, що в кожному випадку ви правильно підключаєте окремі проводи кабелю підключення до електромережі (зовнішнього):
струмопровідний провід = чорного або коричневого кольору, нейтральний провід = синього кольору. Освітлювальні прилади не підходять для прокладання шлейфів.
9. Зелено-жовтий провід, якщо він є, не підключений. Заземлення не потрібне, оскільки освітлювальний прилад належить до класу захисту II.
10. Використовуйте кабель типу H03VV-2F з мінімальним перерізом 2 × 0,75 мм² та кабельними затискачами або кабель NYM 3 × 1,5 мм². Під'єднайте мережевий кабель за допомогою безгвинтових клем. Простежте, щоб для кожного кабелю була окрема клема (рис. C, ⓐ)
11. Обережно вставте розподільну коробку з під'єднаним мережевим кабелем у місце монтажу.
12. Перед встановленням освітлювальних приладів, що вбудовуються, видаліть ізоляційний матеріал поблизу цих приладів за наявності.
13. Відкиньте два затискачі [2] вгору і вставте освітлювальний прилад, що вбудовується, зі з'єднувальним кабелем у монтажний отвір (рис. C, ⓑ).
14. Розташуйте освітлювальний прилад під кутом і спочатку вставте затискач [2] у монтажний отвір.
15. Потім вставте другий затискач [2] у монтажний отвір.
16. Активуйте запобіжник або увімкніть автоматичний вимикач у блоці запобіжників (положення I).
Освітлювальні прилади готові до експлуатації.

**Утилізація**
**Утилізація паковання**
Утилізуйте паковання відповідно до його типу. Утилізуйте картон та картонну коробку разом із макулатурою.

**Утилізація освітлювальних приладів**
Утилізуйте пристрій належним чином.
(Застосовується в Європейському Союзі та інших європейських країнах для систем роздільного збору вторинної сировини)
Стару техніку не можна викидати разом із побутовими відходами! Якщо старий прилад більше не можна використовувати, кожен споживач згідно з законом зобов'язаний утилізувати старий прилад окремо від побутових відходів, наприклад, у пункті збору в своєму муніципалітеті/районі. Якщо це можливо без знищення старого приладу, тож вийміть старі батарейки або акумулятори і лампи перед тим, як повернути старий прилад для утилізації, та віднесіть їх до окремого пункту збору. У випадку постійно встановленого акумулятора, під час утилізації вкажіть, що прилад містить акумулятор. Це гарантує належну переробку старих приладів і уникнення негативного впливу на навколишнє середовище. Електроприлади позначаються символом перекресленого контейнера для сміття на колесах, що означає роздільний збір електричних та електронних приладів.
Отримати інформацію про правильну утилізацію приладу у вашій країні ви можете на вебсайті www.eglo.com.

**Заява про відповідність товару стандартам Європейської спільноти**
Виробник заявляє, що цей виріб відповідає вимогам чинних європейських та національних директив та стандартів. Відповідні декларації зберігаються у виробника та можуть бути запитані через службу підтримки клієнтів.

---

(CN) 套件内容

## 一般安全说明
预期用途
这些灯具仅用于私人用途，不适合于商业用途。必须按照本手册中的描述使用灯具。 任何其他用途均被视为不当，并可能导致财产损失或人身伤害。如因不当或不正确使用造成财产损失或人身伤害，制造商或经销商不承担任何责任。
使用场景
灯具仅可安装于干燥的室内房间的天花板，不适用于潮湿的房间和室外。灯具必须由持有资质的电工安装，且不得安装在潮湿或导电的表面上。
对儿童的危险
儿童无法认识到不当使用电器设备可能产生的危险。因此，避免儿童接触物品。务必将包装材料放在远离儿童的地点！可能造成窒息危险！
烧伤警告
清洁前，务必冷却灯具。请勿在灯具上悬挂任何物体。
操作过程中，请勿近距离直视 LED 灯。请勿用光学仪器（例如放大镜）观察 LED 灯！
电力危险
保养说明：仅在灯具关闭的情况下清洁灯具。清洁前，务必冷却灯具。避免连接室或带电部件受潮。洗涤剂或导致染色。
更改： 请勿对灯具或其连接电缆做任何更改。不正确的维修可能会为用户带来重大危险。
连接电缆： 该灯具的外接柔性电缆不可更换。如果该电缆损坏，请将灯具报废。
安装： 如果灯具本身或其连接电缆出现明显损坏，请勿使用灯具。
更换灯管：在更换灯管前，必须切断灯具的电源！灯具和灯管在运行期间会升温。请冷却后再行更换。仅使用灯具上指定的灯管。不得超过每盏灯具的最大功率。如有必要，还必须遵守指定的灯管类型。
⚠ 警告！触电危险！不正确的电气安装可能会导致触电。
对电源连接电缆的灯具进行电气安装必须由具备资质的电工进行！注意！在开始安装之前，必须断开电源连接电缆（断开保险丝）。电气安装和组装必须由专业人员根据安全规定操作。
⚠ 注意！危险：触电危险！请勿将灯具浸泡在水中。
请遵守以下解释符号和安全说明，以免因安装或使用不当造成损坏：
标有此符号的灯具不可调光。
保护等级 2： 标有此符号的灯具，安全操作无需保护性接地导体。
筒灯：此符号说明该灯具不适合用隔热材料覆盖。
安装须知
如需安装嵌入式灯具，除随附材料外，还需要一把合适的螺丝刀、一个钻头和一个孔锯（68 mm）。必须由持有资质的电工进行安装。必须遵守适用的安装规定。灯具安装成功后，您可再次连接家中的保险丝。

## 组装
⚠ 注意！ 组装时请注意夹具[2]。夹具的弹簧很紧固，如果不小心可能会导致受伤。
所需材料
（不包括在套件中）：
• 所需长度或 NYM 3x 1.5 mm² 的 H03VV-2F （最小截面为 2×0.75mm²） 电缆
• 带弹簧/弹簧端子的免螺丝端子，符合 EN60998-2-2 标准，横截面为 0.5 - 1.5 mm²，至少 2 极
• 线端套圈（如必要）
• 配电箱/接线盒
正确操作方式：
• 避免安装在浴室或类似房间内。
• 灯具外壳背部上方必须预留至少 50 mm 的安装区域，横向距离至少为 5 cm。
1. 在开始安装之前，断开保险丝以断开电路。
2. 检查是否满足所需的最小安装深度 50 mm。
3. 标记出嵌入式灯具的位置。
4. 用孔锯或曲线锯在安装位置上锯出孔（ø68 mm）。注意两个嵌入式灯具之间的距离。这必须至少为 20 cm。此外，切勿损坏任何电线。
5. 请注意：电气连接必须在封闭的接线盒或配电箱中进行。
6. 将电源线（外部）穿过接线盒或配电箱的安装孔。
7. 使用带弹簧/弹簧端子的免螺丝端子，符合 EN60998-2-2 标准，横截面为 0.5 - 1.5 mm²，至少 2 极
8. 确保正确连接每根电源线（外部）：
火线 = 黑色或棕色，零线 = 蓝色。灯具不适合环形通过。
9. 无需连接绿色和黄色电源线。灯具的保护等级为 II 级，因此无需接地连接。
10. 使用最小横截面为 2× 0.75 mm² 的带套管 H03VV-2F 型电缆或 NYM 3x 1.5 mm² 电缆。将电源线连接到免螺丝端子。请注意，每条电源线都需要一个单独的终端（图 C，ⓐ）
11. 小心地将已连接电源线的接线盒滑回原位。
12. 在插入嵌入式灯具之前，请清理靠近嵌入式灯具的任何绝缘材料。
13. 将两个夹具（2）向上折叠，并将带有连接电缆的嵌入式灯插入安装口（图 C，ⓑ）。
14. 将灯具以一定角度放置，首先将一个夹具［2］插入安装口。
15. 然后将第二个夹具［2］插入安装口。
16. 重新插入保险丝或打开保险丝盒上的断路器（I 位置）。
灯具已准备就绪。

## 废弃物处理
处置包装
根据类型处置包装。将纸板和纸箱放入废纸篓。
处置灯具
正确处理您的设备。
（适用于欧盟和采用可回收材料单独收集系统的其他欧洲国家）
旧电器不得与生活垃圾一起处理！如果旧电器不能再使用，每名消费者都有法律义务将旧电器与生活垃圾分开处理，例如，送至市/镇的收集点。如果在退回旧电器之前还可以在不破坏旧电器的情况下取出旧电池或可充电电池和灯泡，则请取出之后再送至单独收集点。如果采用永久安装可充电电池，则请在处理时说明电器包含可充电电池。这可确保旧电器得到妥善回收，并避免对环境造成不利影响。电器上标有打叉的带轮垃圾桶符号，表示此类电气和电子设备应单独收集。
有关在您所在国家/地区正确处理电器的信息，请访问 www.eglo.com。
符合性声明
制造商声明，本产品符合适用的欧洲和国家指令和标准要求。相应的声明由制造商保存，可向客服部索取。

---

(ع) **المحتويات المورّدة**
[1] مبيت، [2] مشبك، [3] دليل التركيب وتعليمات السلامة (لا يوجد شكل)

**تعليمات السلامة العامة**
**الاستخدام المطابق للتعليمات**
وحدات الإنارة مخصصة للاستخدام الشخصي فقط، ولا تصلح للاستخدام التجاري. ولا تستخدم وحدات الإنارة إلا على النحو الموضح في دليل الاستخدام هذا. حيث يعدّ أي استخدام آخر غير مطابق للتعليمات، وقد يؤدي إلى تلف الممتلكات أو وقوع إصابات. ولا تتحمل الشركة الصانعة أو التاجر أي مسؤولية عن الأضرار التي تلحق بالممتلكات أو الأضرار الشخصية الناتجة عن الاستخدام غير المطابق للتعليمات أو غير الصحيح.
**غرض الاستخدام**
وحدة الإنارة مصممة للتثبيت في السقف في الغرف الداخلية الجافة (وليس للغرف الرطبة ولا في الهواء الطلق). ويجب أن يتأكد فني الكهرباء المؤهّل، الذي يتولى تركيب وحدة الإنارة، من عدم تركيبها على سطح رطب أو موصل للكهرباء.
**خطر على الأطفال**
لا يدرك الأطفال المخاطر التي يمكن أن تنشأ عن الاستخدام غير السليم للأجهزة الإلكترونية. لذلك، احرص على إبعاد الأطفال عن المنتج. واحتفظ بمواد التغليف بعيداً عن متناولهم! حيث تنطوي على عدة مخاطر من بينها خطر الاختناق!
**تحذير من الحروق**
دع وحدة الإنارة تبرد قبل التنظيف. ولا يجوز تعليق أي أشياء عليها.
لا تنظر إلى مصابيح الـ LED من مسافة قصيرة في أثناء التشغيل. ولا تنظر إليها بأداة بصرية (مثل العدسة المكبرة)!



**خطر ناجم عن الكهرباء**
**تعليمات العناية:** لا تنظف وحدة الإنارة إلا وهي مُطفأة. دع وحدة الإنارة تبرد قبل التنظيف. ولا تدع الرطوبة تصل إلى أماكن التوصيل أو الأجزاء الحية. ويمكن أن تسبب المنظفات اتساخات.
**التغييرات:** لا تُجرِ أي تغييرات على وحدة الإنارة أو كابل التوصيل الخاص بها. حيث يمكن أن تؤدي الإصلاحات غير الصحيحة إلى خطر كبير على المستخدم.
**كابل التوصيل:** لا يمكن استبدال الكابل المرن الخارجي لوحدة الإنارة هذه. فقم بتكهين وحدة الإنارة في حالة تلف هذا السلك.
**بدء التشغيل:** لا تستخدم وحدة الإنارة إذا ظهر أي تلف مرئي في وحدة الإنارة نفسها أو في كابل التوصيل الخاص بها.
**استبدال المصباح:** قبل استبدال المصباح، يجب أن يكون خالياً من الجهد! وتصبح وحدة الإنارة والمصباح ساخنين في أثناء التشغيل. فاتركهما يبردان قبل أي استبدال. ولا تستخدم في وحدة الإنارة سوى المصباح المحدد. ولا يُسمح بتجاوز الطاقة القصوى لكل مصباح. وإذا لزم الأمر، يجب أيضاً مراعاة نوع المصباح المحدد.

⚠ **تحذير! خطر التعرض لصدمة كهربائية! قد يؤدي التركيب الكهربائي الخاطئ إلى حدوث صدمات كهربائية.**
يجب أن يتولى كهربائي مؤهل تنفيذ التركيبات الكهربائية لوحدات الإنارة على كابل الكهرباء! **تنبيه! قبل بدء التركيب، يجب أن يكون كابل الكهرباء خالياً من الجهد (المصهر مغلق). ولا تُنفذ التركيبات الكهربائية أو التجميع إلا بواسطة فني مؤهل مع مراعاة لوائح السلامة.**
⚠ **تنبيه!** خطر - خطر على الحياة نتيجة صدمة كهربائية! لا تغمر وحدة الإنارة في الماء.
اتبع الرموز وتعليمات السلامة الموضحة أدناه؛ لتجنب التلف الناتج عن التركيب أو الاستخدام غير الصحيحين:
ملاحظة
وحدات الإنارة الموسومة بهذا الرمز غير قابلة لخفض الإضاءة.
**فئة الحماية 2:** ليست هناك حاجة لموصل حماية لوحدات الإنارة التي تحمل هذا الرمز الخاص بالتشغيل الآمن.
**الأضواء النازلة:** يوضح هذا الرمز أن وحدة الإنارة لا تصلح للتغطية بمواد العزل الحراري.

**التركيب**
بالإضافة إلى المواد الموردة، يلزم وجود مفك براغي مناسب، ومثقاب ولقمة نشر (68 مم) لتركيب وحدات الإنارة الغاطسة. ولا يجوز إجراء التركيب إلا بواسطة فني كهرباء مؤهل. ويجب مراعاة لوائح التركيب المعمول بها. بعد تركيب وحدات الإنارة بنجاح، يمكنك الآن تشغيل المصهر مجدداً من أجل تركيباتك المنزلية.

## التركيب
⚠ **تنبيه!** يرجى الانتباه إلى المشابك [2] في أثناء التركيب. فنوابضها قوية جداً، ويمكن أن تسبب إصابات إذا لم تكن حريصاً.
**المواد المطلوبة**
(غير مشمول في التسليم):
• كابل H03VV-2F (الحد الأدنى للمقطع العرضي 2 × 0.75 مم²) بالطول المطلوب أو كابل NYM 3 x 1.5 مم²
• مشابك من دون براغي مزودة بنوابض/مشابك زنبركية وفقاً للمواصفة EN60998-2-2 لمقطع عرضي 0.5-1.5 مم²، ثنائي القطب على الأقل
• حلقات نهاية الأسلاك، إذا لزم الأمر
• علبة التوزيع/صندوق التوصيلات

**كيف تتصرف بشكل صحيح:**
• تجنب التركيب في الحمامات أو الأماكن المماثلة.
• يجب ألا يقل نطاق التركيب فوق الجزء الخلفي من مبيت وحدة الإنارة عن 50 مم وأن تكون المسافة الجانبية 5 سم على الأقل.
1. قبل بدء التركيب، افصل الطاقة عن الدائرة الكهربائية عن طريق إغلاق المصهر.
2. تحقق مما إذا كان قد تم تلبية الحد الأدنى المطلوب لعمق التركيب وهو 50 مم.
3. ضع علامة على مواضع وحدات الإنارة الغاطسة.
4. استخدم لقمة نشر أو منشار تخريم (بقطر 68 مم) لرؤية الثقوب في موقع التركيب. وراعي المسافة بين كل وحدتين من وحدات الإنارة الغاطسة. حيث يجب ألا تقل هذه المسافة عن 20 سم. واحرص أيضاً على عدم إتلاف أي كابلات.
5. ملاحظة: يجب إجراء التوصيل الكهربائي في صندوق توصيلات مغلق أو علبة توزيع.
6. مرر كابل الكهرباء (الخارجي) عبر فتحة التركيب الخاصة بصندوق التوصيلات أو علبة التوزيع.
7. استخدم مشابك من دون براغي مزودة بنوابض/مشابك زنبركية وفقاً للمواصفة EN 60998-2-2 لمقطع عرضي 0.5 مم² – 1.5 مم²، ثنائي القطب على الأقل.
8. تأكَّد من توصيل كل موصل من موصلات كابل الطاقة (الخارجي) على حدة بشكل صحيح:
موصل ناقل للتيار = أسود أو بني، موصل محايد = أزرق. علماً بأن وحدات الإنارة لا تصلح لعمل توصيل متوالي.
9. في حالة وجود موصل أخضر-أصفر، لا يتم توصيله. ولا يلزم التوصيل الأرضي لأن وحدة الإنارة من فئة الحماية الثانية.
10. استخدم كابل من النوع H03VV-2F بمقطع عرضي لا يقل عن 2 × 0.75 مم² وحلقات نهاية أسلاك أو كابل NYM 3 x 1.5 مم². ووصل كابل الطاقة بالمشابك غير اللولبية. ولاحظ أنك بحاجة إلى مشبك منفصل لكل كابل (الشكل ج، ⓐ)
11. حرك علبة التوزيع بحذر مع إعادة كابل الطاقة الموصّل إلى مكان التركيب.
12. قبل إدخال وحدات الإنارة الغاطسة، أزل أي مادة عازلة قد تكون موجودة بالقرب منها.
13. اطو المشبكين لأعلى [2] ووجه وحدة الإنارة الغاطسة مع كابل التوصيل نحو فتحة التركيب (الشكل ج، ⓑ).
14. ضع وحدة الإنارة بشكل مائل، وأدخل أحد المشابك [2] أولاً في فتحة التركيب.
15. ثم أدخل المشبك الثاني [2] في فتحة التركيب.
16. أعد وضع المصهر أو شغِّل قاطع الدائرة في صندوق المصهر (وضع I).
وحدة الإنارة جاهزة الآن للاستخدام.

**التخلص من المواد**
**التخلص من عبوة التغليف**
تخلص من عبوة التغليف حسب نوعها. وضع الورق المقوى والكرتون ضمن النفايات الورقية.

**التخلص من وحدة الإنارة**
تخلص من جهازك بطريقة صحيحة.
(مطابق لأنظمة التجميع التي تفرز المواد القابلة لإعادة التدوير والمعمول بها في الاتحاد الأوروبي والدول الأوروبية الأخرى)
يجب عدم التخلص من الأجهزة القديمة مع النفايات المنزلية! إذا لم تعد الأجهزة القديمة صالحة للاستعمال مرة أخرى، فإن كل مستهلك مُلزم قانوناً بالتخلص منها بمعزل عن النفايات المنزلية، مثلاً في نقاط التجميع المخصصة لهذا الغَرض في البلدية أو المنطقة التابعة لها. قبل إعادة الأجهزة القديمة المراد التخلص منها، افصل عنها البطاريات أو البطاريات والمصابيح القابلة لإعادة الشحن وسلّمها في نقاط التجميع المنفصلة. قبل التخلص من الأجهزة التي تحتوي على بطاريات مثبّتة بصفة دائمة وقابلة للشحن، يرجى التوضيح بأن الجهاز يحتوي على مثل هذه البطارية قبل التخلص منه. يضمن هذا الإجراء إعادة تدوير الأجهزة القديمة بطريقة صحيحة وتجنُّب التأثيرات السلبية على البيئة. يوجد على الأجهزة الكهربائية رمزٌ لحاوية قمامة عليها خطّان متقاطعان، وهو يرمز إلى التجميع المنفصل للأجهزة الكهربائية والإلكترونية.
للحصول على معلومات عن الطريقة الصحيحة للتخلص من الأجهزة القديمة في بلدك، يُرجى النقر على الرابط الإلكتروني التالي: www.eglo.com.

**بيان المطابقة**
تعلن الشركة الصانعة أن هذا المنتج يلبي متطلبات التوجيهات والمعايير الأوروبية والوطنية المعمول بها. والبيانات ذات الصلة موجودة لدى الشركة الصانعة، ويمكن طلبها من خدمة العملاء.